www.CarGeek.ir

LITRONIC
WHEEL EXCAVATOR
A 900

بیل چرخ لاستیکی
لیترونیک

NEW

Engine power :	117 hp	۱۱۷ اسب بخار	قدرت موتور :
Operating Weight :	15.64 t	۱۵/۶٤ تن	وزن کاری :
Digging depth :	5.2 m	۵/۲ متر	عمق حفاری :

HEPCO

www.cargeek.ir

www.CarGeek.ir

ENGINE

Rating per ISO 9249: 86 kW (117HP)at2000 R.P.M
Model: Deutz BF4M1013E
Type: 4 cylinder in-line
Bore/stroke: 108/130 mm
Displacement: 4.8 L
Engine operation: 4-stroke diesel direct injection turbo-charged reduced emissions
Cooling system: water radiator with integrated engine oil cooler
Air cleaner :dry-type air cleaner with pre-cleaner, primary and safety elements
Fuel tank: 240 L
Engine idling: sensor controlled

Electrical system:

Voltage: 24V
Batteries: 2 x 92 Ah/12 V
Alternator: 24 V/55 A

موتور

توان خالص: ۸۶ کیلو وات (۱۱۷ اسب بخار) در ۲۰۰۰ دور در دقیقه مطابق با استاندارد ایزو۹۲۴۹
مدل: دویتس بی اف ٤ ام ۱۳ - ۱ ای
نوع: ٤ سیلندر خطی
قطر پیستون / طول کورس: ۱۰۸ و ۱۳۰ میلی متر
حجم جابجایی: ٤/۸ لیتر
عملکرد موتور: چهار زمانه دیزل، پاشش مستقیم، دارای توربوشارژ، حداقل آلودگی محیط
سیستم خنک کننده: آب خنک و مجهز به کولر روغن موتور
فیلتراسیون هوا: مجهز به فیلترهای اولیه و ثانویه از نوع خشک
ظرفیت تانک سوخت: ۲٤۰ لیتر
تنظیم دور آرام: بصورت اتوماتیک می باشد.

سیستم الکتریکی:

ولتاژ: ۲٤ ولت
باتریها: ۲×۹۲ آمپر ساعت، ۱۲ ولتی
آلترناتور: ۲٤ ولت، ۵۵ آمپر

HYDRAULIC SYSTEM

Hydraulic pump: Liebherr, variable displacement, swashplate pump
Max.flow : 260 L /min
Max.hydr.pressure : 350 bar

Hydraulic Pump:

regulation & control : Liebherr - Synchron - Comfort - system (LSC) with electronic engine speed sensing regulation, pressure and flow compensation, load sensing & torque controlled swing drive priority
Hydraulic tank capacity : 180 L
Hydraulic system capacity : max. 345 L
Filtration: one main return filter with integrated partial micro filtration (5 µm)
Cooling: combined with engine radiator; thermostatically controlled
Modes: four fixed modes, can also be adjusted by the operator to adjust engine and hydraulic performance to match job conditions
(Note: All modes provide full max. power)

1. LIFT: for precise lifting tasks
2. FINE: for precision work at high speed i.e. grading
3. ECO: for most economic performance at best environmental conditions
4. POWER: for max. output

Super-Finish: additional operator adjustable work speed function for further increased feathering. Applies to all modes and all control functions.
R.P.M. adjustment : stepless adjustment of engine output via the r.p.m at each selected mode
Add on circuits: four preadjustable pump flows for add on tools.

سیستم هیدرولیک

نوع پمپ: پیستونی محوری صفحه مورب (سواج پلیتی)، دبی متغیر
ماکزیمم دبی: ۲۶۰ لیتر در دقیقه
ماکزیمم فشار: ۳۵۰ بار

پمپ هیدرولیک:

تنظیم و کنترل: (LSC) سیستم الکترونیکی لیبهر، دارای سنسور الکتریکی تنظیم دور موتور، تنظیم دبی و فشار و حس کننده بار بوده و می‌تواندگشتاور گردان را کنترل نماید.
ظرفیت تانک هیدرولیک: ۱۸۰ لیتر
ظرفیت سیستم هیدرولیک: حداکثر ۳٤۵ لیتر
فیلتراسیون: دارای یک فیلتر برگشت اصلی همراه با فیلتر ۵ میکرونی مجزا در مدار
سیستم خنک کننده: تشکیل شده از رادیاتور و ترموستات کنترل کننده در مدار
روشهای کار با دستگاه: به منظور تنظیم عملکرد سیستم هیدرولیک و موتور در شرایط کاری مختلف چهار وضعیت ثابت در نظر گرفته شده است که امکان تنظیم سیستم هیدرولیک توسط اپراتور را فراهم مینماید.
(توجه: در هر چهار وضعیت ماکزیمم توان مورد نیاز حاصل می گردد.)

۱- بالابری: با بالابری بسیار دقیق
۲-دقت: کار دقیق در سرعت بالا
۳- اقتصادی: بازده اقتصادی بالا و حداقل آلودگی محیط.
٤- توان: در این حالت می توان از حداکثر قدرت موتور در صورت نیاز استفاده کرد.
بهترین راندمان: این روش قابلیت تنظیم سرعت کار جهت افزایش راندمان کاری را دارد و تمام روشهای فوق را شامل می شود. (٤ حالت بالا)

تنظیم دور موتور: با انتخاب هر کدام از روش های فوق قدرت موتور با تغییر دور همواره تنظیم می شود.
تجهیزات اضافی در مدار: چهار سرعت از پیش تنظیم شده برای تجهیزات اضافی (مانند چکش و غیره) پیش بینی شده است.

HYDRAULIC CONTROLS

Power distribution: via control valve with integrated safety valves, simultaneous and independent operation of travel drive, swing drive and work attachment

Control type :

Attachment and swing: proportional via joystick levers
Travel: proportional via foot pedal
Additional functions: via switch and/or proportional foot pedals

کنترلهای هیدرولیک

توزیع قدرت: از طریق بلوک کنترل مجهز به شیرهای اطمینان حرکت دستگاه، گردش شاسی و حرکت سایر ادوات بصورت همزمان و مستقل امکان پذیر است.

نوع کنترل:

ادوات و گردان: متناسب با حرکت اهرم ها.
حرکت دستگاه: متناسب با حرکت پدال پایی
عملکرد های اضافی: از طریق سویچ و / یا پدالهای پایی برحسب انتخاب نوع ادوات.

www.cargeek.ir

www.CarGeek.ir

SWING DRIVE

Drive: Liebherr swashplate motor with integrated brake valve and torque control
Transmission: Liebherr compact planetary reduction gear
Swing ring: Liebherr sealed single race ball bearing swing ring, internal teeth
Swing speed: 0 - 9 RPM
Swing torque: 39 kNm
Holding brake: wet discs (spring applied-pressure released)
Option: pedal controlled positioning brake

گردان

موتور : حرکت توسط موتور لیبهر صفحه مورب با شیر ترمز و کنترل گشتاور

گیربکس : دنده سیاره‌ای کاهنده ، ساخت لیبهر
رینگ گردان : نوع ساچمه ای دندانه داخلی

سرعت گردش : ۰-۹ دور در دقیقه
گشتاور گردش : ۳۹ کیلو نیوتن متر
ترمز توقف : از نوع دیسک تر (درگیری توسط نیروی فنر و برگشت توسط فشار هیدرولیکی)
ترمز گردان : در صورت نیاز ، گردان بوسیله پدال پایی در وضعیت های مختلف قابل کنترل میباشد . (سفارشی)

OPERATOR'S CAB

Cab: Built from deep drawn components, resiliently mounted, sound insulated, tinted windows, front window stores overhead, door with sliding window
Operator's seat : fully adjustable, shockabsorbing suspension, adjustable to operator's weight and size, 6-way adjustable Liebherr seat
Joysticks: integrated into adjustable seat consoles
Monitoring : menu driven query of current operating conditions via the LCD display. Automatic monitoring, display, warning (acoustical and optical signal) and saving machine data, for example, engine over heating, low engine oil pressure or low hydraulic oil level.
Heater/airconditioner : hotwater heater supplies heated fresh air or circulated air heater and fresh air supply

Noise emission :
ISO 6396 emission: LPA (inside cab) = 76 dB(A)
2000/14/EC: LWA (surround noise)= 99 dB(A)

جایگاه اپراتور

کابین : اتاق کابین بزرگ و جادار که نصب آن به صورت ارتجاعی بوده و از نظر صدا کاملاً ایزوله شده است . شیشه ها دودی ، پنجره جلویی متحرک بطرف بالا و شیشه درکشویی می باشد .

صندلی اپراتور : قابلیت جذب شوک ها را داشته و متناسب با وزن اپراتور ، در ۶ جهت قابل تنظیم میباشد.

لیورها : متصل به کنسول صندلی اپراتور .
نظارت بر عملکرد دستگاه : از طریق نمایشگر LCD می‌توان وضعیت جاری دستگاه از قبیل دمای موتور ، فشار روغن ومیزان روغن هیدرولیک را مشاهده نمود که در صورت اختلال درهر کدام از موارد فوق ، اخطار از طریق سیگنال نوری یا صدا اعلام میشود . همچنین اطلاعات و اعداد از آخرین وضعیت ماشین در حافظه ثبت می‌شود.

سیستم تهویه : دارای بخاری و تهویه مطبوع میباشد.

انتشار صدا :
ایزو ۶۳۹۶ : ۷۶ dB (A) = (انتشار صدا در داخل کابین) LPA
ای سی/۲۰۰۰/۱۴ : ۹۹ dB (A) = (انتشار صدا بیرون از کابین) LWA

UNDERCARRIAGE

Drive :variable flow sawashplate motor with automatic brake valve
Transmission: oversized two speed power shift transmission with additional creeper speed
Travel speed:
0-2.5 km/h (creeper speed off road) 0-5.0 km/h (off road)
0-9.0 km/h (Creeper speed on road) 0-20.0 km/h (Road travel)
0-30.0 km/h Speeder (Option)
Axles: 32 t excavator axles; automatic or operator controlled front axle oscillation lock
Brakes: wet, maintenance-free multi disc brakes, opt: rigid axle with drum brakes Spring applide/pressure released parking brake integrated into gear box.
Stabilization: 2-point outriggers, rear

شاسی پایین

حرکت : توسط موتور پیستونی محوری دبی متغیر همراه با شیر ترمز اتوماتیک انجام می گیرد .

گیربکس : گیربکس پاورشیفت ۲ سرعته بعلاوه سرعت لاکپشتی

سرعت دستگاه :
سرعت پایین در حالت آهسته : ۰-۲/۵ کیلومتر بر ساعت و در حالت سریع ۰-۵ کیلومتر بر ساعت
سرعت بالا : حرکت در جاده در حالت آهسته ۰-۹ کیلومتر بر ساعت در حالت سریع ۰-۲۰ کیلومتر بر ساعت و حداکثر ۰-۳۰ کیلومتر بر ساعت می باشد .
اکسلها : اکسل های بیل قادر است بار ۳۲ تن را تحمل نماید . محور نوسان کننده اکسل جلو بصورت اتوماتیک توسط اپراتور قابل کنترل بوده و می‌تواند ثابت نگاه داشته شود .
ترمزها : چند دیسکی تر بی نیاز از نگهداری ، اکسل ثابت با ترمز درام که درگیری آن توسط نیروی فنر بوده و با نیروی هیدرولیک آزاد می گردد. اعمال نیروی ترمز پارکینگ بر روی گیربکس می باشد .
تعادل : دارای ۲ بازوی تعادل در قسمت عقب می باشد .

Attachment

Type: combination of resistant steel plates & cast steel components
Hydraulic cylinders: Liebherr cylinders with special seal system. Shock absorption
Pivots: sealed, low maintenance
Lubrication : centralized in easliy accessible locations
Hydraulic connections: pipes & hoses equipped with SAE split- flange connections
Bucket : standard equipped with 8t safety hook for lifting

ملحقات

جنس : ترکیبی از ورقه های فولادی مقاوم و ورقه های فولادی ریخته گری است .

سیلندرهای هیدرولیکی : سیلندرهای ساخت لیبهر با آب بندی مخصوص و با قابلیت جذب شوکها .

محور ها و مراکز : آب بندی شده با کمترین نگهداری و تعمیرات.
گریسکاری : قابلیت گریسکاری از مکانهای قابل دسترسی بصورت مرکزی .
اتصالات هیدرولیکی : لوله ها و شلنگ ها مجهز به اتصالات فلنجی با استاندارد SAE

باکت : استاندارد و مجهز به چنگک با قابلیت باربرداری در حالت کوتاهترین فاصله از مرکز دستگاه بمقدار ۸ تن .

www.cargeek.ir

www.CarGeek.ir

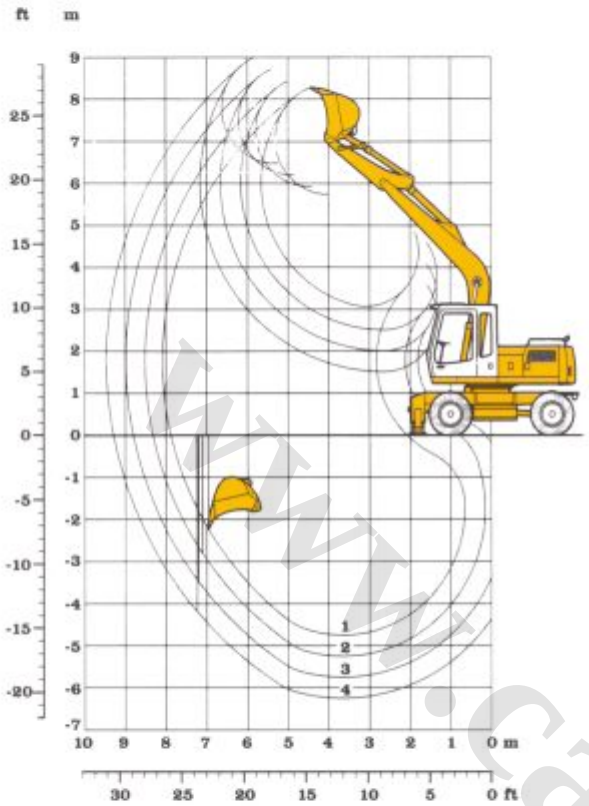

Digging Envelope :

1. stick 1.70 m
2. stick 2.20 m
3. stick 2.70 m
4. stick 3.20 m

Stick length	m	1.70	2.20	2.70	3.20
Max. digging depth	m	4.60	5.10	5.60	6.10
Max. reach at ground level	m	7.80	8.20	8.70	9.20
Max. dumping height	m	6.00	6.20	6.50	6.80
Max. teeth height	m	8.40	8.60	8.80	9.10
Max. digging force	kN	100.6	79.6	68.8	60.6
	t	10.3	8.1	7.0	6.2
Max. breakout force	kN	89.5	89.5	89.5	89.5
	t	9.1	9.1	9.1	9.1

Max. breakout force with ripper bucket: 105 kN (10.7 t)

عمق حفاری :

۱- استیک ۱/۷ متر
۲- استیک ۲/۲ متر
۳- استیک ۲/۷ متر
٤- استیک ۳/۲ متر

طول استیک	متر	۱/۷	۲/۲	۲/۷	۳/۲
حداکثر عمق حفاری	متر	٤/۶	۵/۱	۵/۶	۶/۱
حداکثر دسترسی حفاری	متر	۷/۸	۸/۲	۸/۷	۹/۲
حداکثر ارتفاع بارگیری	متر	۶	۶/۲	۶/۵	۶/۸
حداکثر ارتفاع تا انتهای دندانه ها (ناخن)	متر	۸/٤	۸/۶	۸/۸	۹/۱
حداکثر نیروی حفاری	کیلو نیوتن	۱۰۰/۶	۷۹/۶	۶۸/۸	۶۰/۶
	تن	۱۰/۳	۸/۱	۷	۶/۲
حداکثر نیروی برش خاک	کیلو نیوتن	۸۹/۵	۸۹/۵	۸۹/۵	۸۹/۵
	تن	۹/۱	۹/۱	۹/۱	۹/۱

ماکزیمم نیروی برش با باکت ریپر: ۱۰۵ کیلونیوتن (۱۰/۷ تن)

Operating Weight :

The operating weight includes the basic machine with 8 tires plus spacer rings, gooseneck boom 4.80m, 2.20 m stick & the 1250 mm/1.0m^3 bucket.

Undercarriage version	kg
A 900 litronic with 2 pt. outriggers	15.500

وزن کاری :

وزن کاری شامل شاسی بالا ، شاسی پایین ، لاستیکها بعلاوه رینگها ، بوم گردن غازی با طول ٤/۸ متر ، طول استیک ۲/۲ متر با عرض برش ۱۲۵۰ میلی متر و باکت ۱ متر مکعبی ۱۵۵۰۰ کیلوگرم .

www.cargeek.ir

www.CarGeek.ir

Buckets

Cutting width SAE	mm	390[1)]	550	550[2)]	650	850	1050	1250	1250
Capacity SAE (heaped)	m^3	0.25	0.28	0.30	0.35	0.50	0.65	0.85	1.00
Max. material weigth	t/m^3	1.8	1.8	1.8	1.8	1.8	1.8	1.8	1.8
Weights Standard bucket with Liebherr teeth Z 10 C	kg	-	310	-	330	400	470	520	540
Ripper bucket with Liebherr- teeth Z 13 P	kg	-	-	560	-	-	-	-	-
Bucket with ejector and Bofors- teeth	kg	360	-	-	-	-	-	-	-
For machine stability per ISO 10567 the max. stick length is:									
2 point outriggers down	m	3.20	3.20	3.20	3.20	3.20	2.70	2.20	2.20

1) Bucket with ejector

2) Ripper bucket

باکتها

عرض برش (طبق استاندارد SAE)	میلیمتر	۳۹۰*	۵۵۰	۵۵۰**	۶۵۰	۸۵۰	۱۰۵۰	۱۲۵۰	۱۲۵۰
ظرفیت سر پر (طبق استاندارد SAE)	متر مکعب	۰/۲۵	۰/۲۸	۰/۳	۰/۳۵	۰/۵	۰/۶۵	۰/۸۵	۱
ماکزیمم وزن مواد	تن بر متر مکعب	۱/۸	۱/۸	۱/۸	۱/۸	۱/۸	۱/۸	۱/۸	۱/۸
وزنهای باکت استاندارد با دندانه های Z ۱۰C	کیلوگرم	-	۳۱۰	-	۳۳۰	٤۰۰	٤۷۰	۵۲۰	۵٤۰
باکت ریپر با دندانه های لیبهر Z۱۳P	کیلوگرم	-	-	۵۶۰	-	-	-	-	-
باکت با بیرون انداز و دندانه های بوفور	کیلوگرم	۳۶۰	-	-	-	-	-	-	-
برای تعادل ماشین مطابق با ایزو ۱۰۵۶۷ ماکزیمم طول استیک برابر است با :									
دو نقطه تعادل در عقب		۳/۲	۳/۲	۳/۲	۳/۲	۳/۲	۲/۷	۲/۲	۲/۲

* باکت با بیرون انداز

** با باکت ریپر

www.cargeek.ir

www.CarGeek.ir

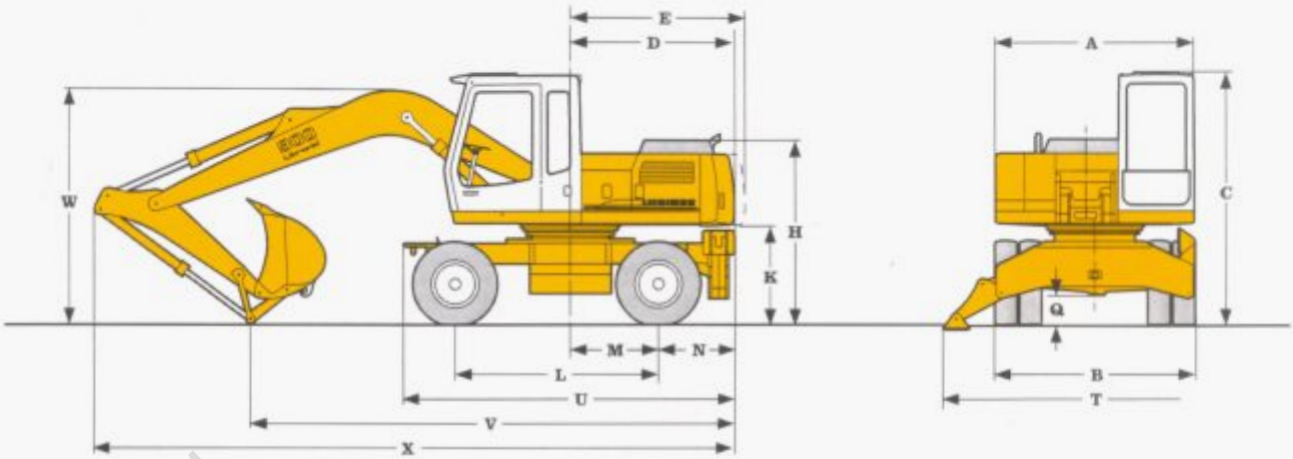

Tires 10.00-20

	A 900 With 2pt.outriggers	با ۲ بازوی تعادل mm	stick m	With gooseneck boom & 2pt.outriggers mm	با بوم کله غازی و ۲ بازوی تعادل
A	2500	V	1.70	6010	
B	2500		2.20	5130	
C	3140		2.70	5030	
D	2035		3.20	5180	
E	2190				
H	2305				
I	-	W	1.70	3050	
J	-		2.20	2950	
K	1235		2.70	3200	
L	2540		3.20	3600	
M	1100				
N	1045	X	1.70	8100	
P	-		2.20	7950	
Q	370		2.70	7950	
S	-		3.20	7850	
T	3800				
U	4235				
Z	4575				

E = tail radius

Heavy Equipment Production CO. (HEPCO)

Export Dept.;
10, Somayeh Ave.,
P.O.Box : 15875 - 1814, Tehran, Iran
Tel. : (021) 8309360-7 , 8303830
Fax. : (021) 8830189
E-mail: export@hepcoir.com

اداره فروش و بازاریابی :
ایران ، تهران ، خیابان سمیه ، پلاک ۱۰
صندوق پستی : ۱۸۱٤ - ۱۵۸۷۵
تلفن : ۸۳۰۳۸۳۱ ، ۷- ۸۳۰۹۳۶۰
فکس : ۸۳۰۹۳۶۹
پست الکترونیکی : sales@hepcoir.com

www.hepcoir.com

Specifications are subject to change without notice.

مشخصات ممکن است بدون اطلاع قبلی تغییر کند.

www.cargeek.ir

www.CarGeek.ir

BULLDOZER
D155A-2
بلـــــــــدوزر

Model show may include optional equipment.

مدل نشان داده شده ممکن است شامل تجهیزات سفارشی باشد.

Engine Power :	320 HP	۳۲۰ اسب بخار	توان موتور :
Operating Weight :	39.5 t	۳۹/۵ تن	وزن کاری :
(Semi-U dozer & Single Shank ripper)			(با تیغه سمی یو ریپر تکی)
Blade Capacity :	9.4 m^3	۹/٤ مترمکعب	حجم تیغه :

HEPCO

www.cargeek.ir

www.CarGeek.ir

ENGINE

Komatsu SA6D140E-2

Water cooled, 4 - Cycle, 6 Cylinder in line Turbo-charged and aftercooled.

Flywheel horsepower @ 2000 RPM :	(320 HP) 239kw
Max.torque :	1412 Nm
Bore × Stroke :	140 mm × 165 mm
Displacement :	15.24 lit
Fuel System :	Direct injection
Governor :	Mechanical controlled
Lubrication system :	Gear pump, Force - lubrication
Filter :	Full flow type
Air Cleaner :	Dry type with air precleaner

مــوتــور

کوماتسو اس آ ۶ دی ۱۴۰ ای - ۲

آب خنک، ٤ زمانه دیزل، ۶ سیلندر خطی، دارای توربو شارژو آفترکولر.

توان خروجی موتور :	۲۳۹ کیلووات (۳۲۰ اسب بخار) در ۲۰۰۰ دور در دقیقه
حد اکثر گشتاور:	۱٤۱۲ نیوتن متر
قطر پیستون × طول کورس :	۱٤۰×۱۶۵ میلی متر
حجم جابجایی :	۱۵/۲٤ لیتر
سیستم سوخت رسانی :	پاشش مستقیم
گاورنر:	کنترل مکانیکی
سیستم روانکاری :	پمپ دنده ای، روغن کاری فشاری
فیلتر :	نوع تمام شناور
فیلتراسیون هوا:	مجهز به فیلتر از نوع خشک با پیش تمیز کننده هوا

TRANSMISSION

Transmission : Torque flow transmission Consists of a water - cooled, 3 elements, Single - Stage Single phase torque Converter and a planetary gear.
Clutch type : Wet multiple - disc clutch transmission hydraulically actuated.

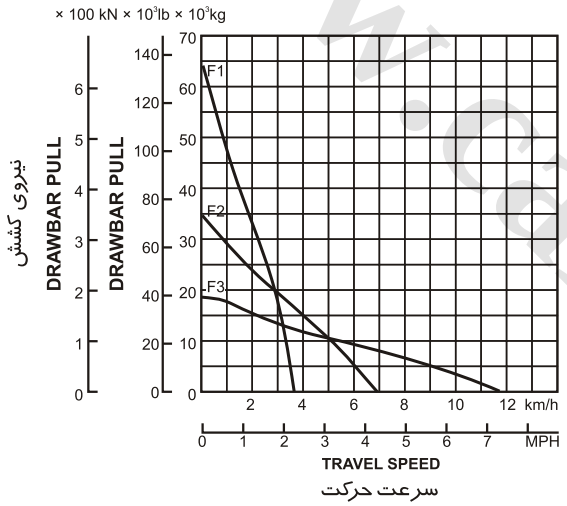

گیربکس

نوع گیربکس : تورک فلو شامل تورک کنورتور ۳ المنتی، یک مرحله ای تک فاز، نوع دنده سیاره ای، همراه با مبدل حرارتی.

کلاچ : چند دیسکی تر با اعمال نیروی هیدرولیکی.

Speed Range:

km/h	Forward	Reverse
1st	0 - 3.7	0 - 4.5
2nd	0 - 6.8	0 - 8.2
3rd	0 - 11.8	0 - 13.7

سرعتها :

کیلومتر بر ساعت	جلو	عقب
دنده ۱	۰ـ۳/۷	۰ـ٤/۵
دنده ۲	۰ـ۶/۸	۰ـ۸/۲
دنده ۳	۰ـ۱۱/۸	۰ـ۱۳/۷

UNDERCARRIAGE

Suspension : Oscillation type equalizer bar
Track roller frame : Box - Section, high-tensile strength steel Construction
Rollers and idlers : lubricated track/carrier rollers and idlers are sealed with floating seals.

Number of track rollers (each side) :	7
Number of carrier rollers (each side) :	2

Track shoes : Reinforced single - grouser shoes

Number of shoes (each side) :	41
Shoe width (standard) :	560 mm
Ground Contact area :	35280 cm^2
Ground pressure (tractor) :	0.79 kg/cm^2

شاسی پایین

زیر بندی : با نوسان کننده نوع اکولایزر بار.
قاب غلتک زنجیر: چهارگوش از فولاد با مقاومت بالا.

غلتکها و هرزگردها: زنجیر و رولیکها روانکاری شده هرزگردها آببندی شده با آببندهای شناور.

تعداد رولیکهای پایین (هر طرف):	۷
تعداد رولیکهای بالا (هر طرف):	۲

کفشکهای زنجیر : کفشکهای تکی با استحکام بالا.

تعداد کفشکها (هر طرف):	٤۱
عرض کفشک :	۵۶۰ میلی متر
سطح تماس با زمین :	۳۵۲۸۰ سانتی متر مربع
میزان فشار سطح :	۰/۷۹ کیلوگرم بر سانتی متر مربع

FINAL DRIVE

Spur-gear, double - reduction final drive features a large reduction ratio and minimize shocks to power train components.

فاینال درایو

فاینال درایو ۲ مرحله ای جهت جذب شوکهای وارده به اجزاء سیستم انتقال قدرت.

www.cargeek.ir

STEERING

Wet multiple - disc steering clutches are hydraulically actuated.

فرمان

کلاچهای فرمان نوع چند دیسکی تر که به صورت هیدرولیکی فعال میشود.

HYDRAULIC SYSTEM

Hydraulic Control unit :

All spool - type control valves housed in hydraulic tank.

Gear - type hydraulic pump with a capacity of 355 lit/min

Relief valve setting : 140 bar

Cylinders	No. of cylinders	Bore
Blade lift	2	140 mm
Blade tilt	1	225 mm
Additional cylinders for mechanical - angle power tilt dozer	2	160 mm
Ripper lift	2	225 mm
Ripper tilt	2	225 mm

Hydraulic capacity with Semi U dozer : 164 lit

سیستم هیدرولیک

واحد کنترل هیدرولیک :

همه شیرهای نوع اسپولی در داخل تانک هیدرولیک قرار داده شده اند.

نوع پمپ، دنده ای و دبی آن ۳۵۵ لیتر بر دقیقه می باشد.

فشار تنظیمی ۱۴۰ بار

سیلندرها	تعداد سیلندرها	قطر پیستون
جهت بالا بردن تیغه	۲	۱۴۰ میلی متر
جهت کج کردن تیغه	۱	۲۲۵ میلی متر
سیلندرهای اضافی جهت زاویه دادن و کج کردن تیغه	۲	۱۶۰ میلی متر
جهت بالا بردن ریپر	۲	۲۲۵ میلی متر
جهت کج کردن ریپر	۲	۲۲۵ میلی متر

ظرفیت سیستم هیدرولیک با تیغه سمی یو : ۱۶۴ لیتر

COOLANT & LUBRICANT CAPACITY

Coolant : 100 lit

Fuel tank : 600 lit

Engine : 42 lit

Torque converter, transmission bevel gear, and steering system : 136 lit

Final drive (each side) : 55 lit

ظرفیت مخازن روغن و خنک کننده ها

سیستم خنک کننده : ۱۰۰ لیتر

تانک سوخت : ۶۰۰ لیتر

موتور: ۴۲ لیتر

تورک کنورتور، گیربکس، چرخ دنده و سیستم فرمان : ۱۳۶ لیتر

فاینال درایو(هرطرف) : ۵۵ لیتر

www.cargeek.ir

www.CarGeek.ir

OPERATING WEIGHT — وزن کاری

Including Semi U dozer, single shank ripper, operator standard equipment rated capacity of lubricant coolant and fuel tank: 39500 kg

Additional weight with steel cab : 460 kg

شامل :
تیغه سمی یو ، ریپرتکی ، اپراتور، تجهیزات استاندارد ، سیستم روانکاری
خنک کننده ها و تانک سوخت : ۳۹۵۰۰ کیلوگرم
وزن اضافه شده در صورت نصب اتاق استیل : ۴۶۰ کیلوگرم

DOZER EQUIPMENT — تجهیزات تیغه

	Overall lenght with dozer	Blade capacities	Blade lenght × height	Max. lift above ground	Max. drop below ground	Max. tilt adjustment	Additional weight		Additional ground pressure
							Dozer equipment	Hydraulic control unit	
Semi-U dozer	6560 mm	9.4 m^3	4130 mm × 1790 mm	1560 mm	560 mm	1000 mm	5930 kg	760 kg	0.189 kg/cm^2 (bar)

	طول کل با تیغه	حجم تیغه	تیغه طول × ارتفاع	حداکثر بالا آمدن بالای سطح زمین	حداکثر فرو رفتن در زمین	حداکثر کج شدن تیغه	اضافه وزن		اضافه فشار بر زمین
							با تیغه	واحدکنترل هیدرولیک	
تیغه سمی یو	۶۵۶۰ میلی متر	۹/۴ مترمکعب	۴۱۳۰ × ۱۷۹۰ میلی متر	۱۵۶۰ میلی متر	۵۶۰ میلی متر	۱۰۰۰ میلی متر	۵۹۳۰ کیلوگرم	۷۶۰ کیلوگرم	۰/۱۸۹ کیلوگرم برسانتی‌مترمربع

RIPPER — ریپر

Single shank ripper — نوع تک ریپر

Max. lift above ground : 956 mm — حداکثر بالا آمدن از سطح زمین : ۹۶۵ میلی متر

Max. drop above ground : 1240 mm — حداکثر فرو رفتن در زمین : ۱۲۴۰ میلی متر

DIMENSIONS — اندازه ها

Unit : mm — واحد : میلی متر

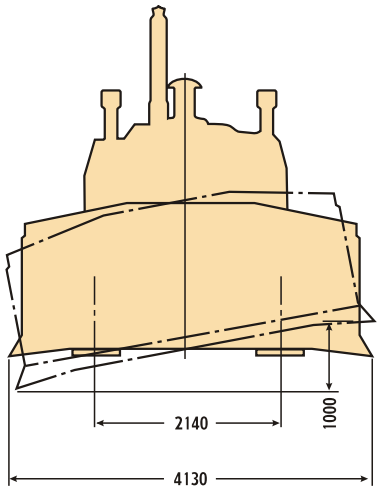

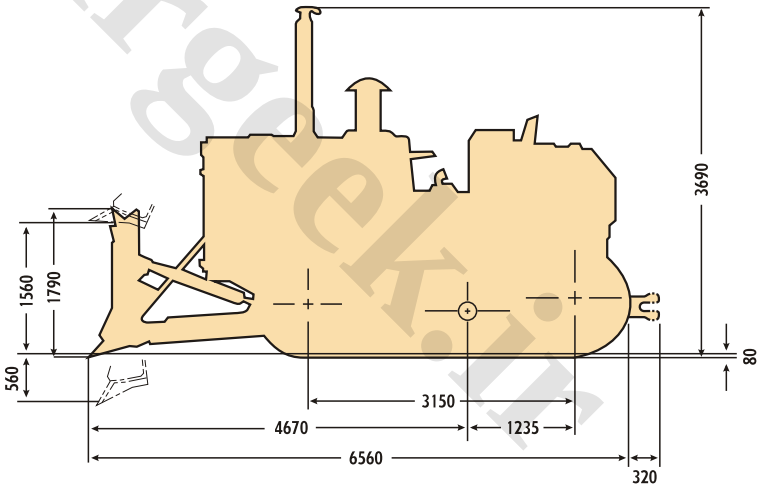

Ground clearance : 500 mm — فاصله تا زمین : ۵۰۰ میلی متر

Heavy Equipment Production CO. (HEPCO)

Export Dept. :
10, Somayeh Ave.
P.O.Box : 15875 - 1814, Tehran - Iran
Tel. : (+9821) 8309360-7 , 8303830
Fax : (+9821) 8830189
E-mail : export@hepcoir.com

اداره فروش و بازاریابی :
ایران ، تهران ، خیابان سمیه ، پلاک ۱۰
صندوق پستی : ۱۸۱۴ - ۱۵۸۷۵
تلفن : ۷-۸۳۰۹۳۶۰ ، ۸۳۰۳۸۳۱ ، ۸۳۰۶۰۷۹
فکس : ۸۳۰۹۳۶۹
پست الکترونیکی : sales@hepcoir.com

www.hepcoir.com

Specifications are subject to change without notice.

مشخصات ممکن است بدون اطلاع قبلی تغییر کند.

www.cargeek.ir

EXIR PRINT +9821 7554012
TDD155A-2(08.04)ID

www.CarGeek.ir

VIBRATORY ROLLER

HC5

غلتـــک ویبـــره

Model show may include optional equipment.

مدل نشان داده شده ممکن است شامل تجهیزات سفارشی باشد.

Engine Power :	9 HP	۹ اسب بخار	توان موتور :
Operating Weight :	675 kg	۶۷۵ کیلوگرم	وزن کاری :
Compaction Width:	0.6 m	۰/۶ متر	عرض کوبش :

HEPCO

www.cargeek.ir

www.CarGeek.ir

ENGINE — مـوتـور

Honda GX270		**هوندا جی ایکس ۲۷۰**	
Air cooled, 4 cyc. gasoline engine, 1 cylinder		هوا خنک، ٤ زمانه بنزینی، ۱ سیلندر	
Power out put :	6.6 kw (9 HP) @ 3600 RPM	توان خروجی :	۶/۶ کیلووات (۹ اسب بخار) در ۳۶۰۰ دوردردقیقه
Max. torque :	19.1 NM @ 2500 RPM	حداکثر گشتاور :	۱۹/۱ نیوتن متر در ۲۵۰۰ دوردردقیقه
Total displacement :	0.27 lit	حجم موتور:	۰/۲۷ لیتر
Bore × Stroke :	77 × 58 mm	قطر پیستون × کورس پیستون :	۷۷×۵۸ میلی لیتر
Compression ratio :	8.2 : 1	نسبت تراکم :	۸/۲:۱

TRAVEL DRIVE — سیستم حرکت

Mechanical drive, mechanical parking brake.		انتقال قدرت مکانیکی، ترمز دستی مکانیکی.	
Max. Traveling speed :	(F&R) 3.2 km/h	حداکثر سرعت حرکت :	(جلو و عقب) ۳/۲ کیلومتر بر ساعت
Gradeability :	20°	توان شیب روی :	۲۰ درجه
Max. Safety angle :	33°	حداکثر زاویه تعادل درشیب عرضی :	۳۳ درجه

VIBRATORY SYSTEM — سیستم ویبره

Mechanical drive, equipped by eccentric shaft.		انتقال قدرت مکانیکی، مجهز به شفت خارج از مرکز.	
Vibrating frequency :	42 HZ	فرکانس ویبره:	٤۲ هرتز
Centrifugal Force :	(1200 kg) 12 KN	نیروی گریز از مرکز:	۱۲ کیلونیوتن
Nominal amplitude :	0.3 mm	دامنه نوسان اسمی :	۰/۳ میلیمتر

WEIGHTS — وزنها

Empty Weight :	625 kg	وزن بدون تجهیزات :	۶۲۵ کیلوگرم
Gross Weight :	675 kg	وزن با تجهیزات :	۶۷۵ کیلوگرم

REFILL CAPACITIES — ظرفیت مخازن

Fuel tank engine :	6 lit	تانک سوخت موتور :	۶ لیتر
Crankcase :	1.1 lit	کارتر موتور:	۱/۱ لیتر
Gearbox :	4.5 lit	گیربکس :	٤/۵ لیتر
Water tank :	35 lit	تانک آب :	۳۵ لیتر

DIMENSIONS — اندازه ها

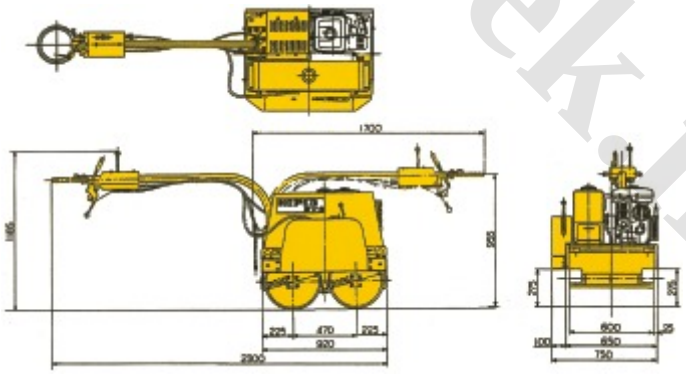

Heavy Equipment Production CO. (HEPCO)

Export Dept. :
10, Somayeh Ave.
P.O.Box : 15875 - 1814, Tehran - Iran
Tel. : (+9821) 8309360-7 , 8303830
Fax : (+9821) 8830189
E-mail : export@hepcoir.com

اداره فروش و بازاریابی :
ایران، تهران، خیابان سمیه، پلاک ۱۰
صندوق پستی : ۱۸۱٤ - ۱۵۸۷۵
تلفن : ۷-۸۳۰۹۳۶۰ ، ۸۳۰۳۸۳۱ ، ۸۳۰۶۰۷۹
فکس : ۸۳۰۹۳۶۹
پست الکترونیکی : sales@hepcoir.com

www.hepcoir.com

Specifications are subject to change without notice.

مشخصات ممکن است بدون اطلاع قبلی تغییر کند.

www.cargeek.ir

EXIR PRINT +9821 7554012
TDC5(08.04)ID

www.CarGeek.ir

VIBRATORY ROLLER / VIB. PADFOOT ROLLER

HC100B/HCP100B

غلتک ویبره پاچه فیلی / غلتک ویبره

Model shown may include optional equipment.

مدل نشان داده شده ممکن است شامل تجهیزات سفارشی باشد.

Engine Power :	123 HP	۱۲۳ اسب بخار	توان موتور :
Operating Weight ;			وزن کاری ؛
HC100B : 9.6 / HCP100B : 11.25 t			اچ‌سی۱۰۰بی: ۹/۶ / اچ‌سی‌پی۱۰۰بی: ۱۱/۲۵تن
Compaction Width :	2.134 m	۲/۱۳٤ متر	عرض کوبش :

HEPCO

www.cargeek.ir

www.CarGeek.ir

ENGINE

PERKINS 1006-6

Water cooled, 4 stroke diesel engine, 6 cylinder inline, direct injection & naturally aspirated.

Gross power :	92 kw (123HP) @ 2250 RPM
Net power :	87 kw (116HP) @ 2250 RPM
Max. torque :	434 Nm @ 1400 RPM
Bore × stroke :	100 × 127 mm
Total displacement :	5.98 lit
Compression ratio :	16.5 : 1

موتور

پرکینز ۶-۱۰۰۶

آب خنک، ٤ زمانه دیزل، ۶ سیلندر ردیفی، با تزریق سوخت مستقیم و بدون توربو شارژ.

توان نا خالص :	۹۲ کیلووات (۱۲۳ اسب بخار) در ۲۲۵۰ دور در دقیقه
توان خالص :	۸۷ کیلووات (۱۱۶ اسب بخار) در ۲۲۵۰ دور در دقیقه
حد اکثر گشتاور :	٤۳٤ نیوتن متر در ۱٤۰۰ دور در دقیقه
قطر پیستون × کورس پیستون :	۱۰۰ × ۱۲۷ میلی متر
حجم موتور :	۵/۹۸ لیتر
نسبت تراکم :	۱۶/۵ : ۱

TRAVEL DRIVE

HC100B;

Closed loop hydrostatic rear wheels drive, equipped with variable flow axial piston pump & 2 speeds variable flow axial piston drive motor.

HCP100B;

Closed loop hydrostatic rear wheels & drum drive, equipped with variable flow axial piston pump & fixed axial piston drive motor.

Drive pump setting pressure :	350 bar
Drive pump flow @ engine rated RPM :	169 lit/min
Gradability;	
HC100B :	30%
HCP100B:	45%
Traveling speeds;	
HC100B: (Low/high)	0-7.5 / 0-21 km/h
HCP100B:	0-9 km/h

سیستم حرکت

اچ سی ۱۰۰ بی

رانش هیدرواستاتیکی مدار بسته چرخ‌های عقب، مجهز به پمپ محوری پیستونی دبی متغیر و هیدروموتور حرکت محوری پیستونی ۲ سرعته دبی متغیر.

اچ سی پی ۱۰۰ بی

رانش هیدرواستاتیکی مدار بسته چرخ‌های عقب و درام، مجهز به پمپ محوری پیستونی دبی متغیر و هیدروموتور حرکت محوری پیستونی ثابت.

فشار تنظیمی پمپ حرکت :	۳۵۰ بار
دبی پمپ حرکت در دور تنظیمی موتور :	۱۶۹ لیتر در دقیقه
توان شیب روی :	
اچ سی ۱۰۰ بی :	٪۳۰
اچ سی پی ۱۰۰ بی :	٪٤۵
سرعت‌های حرکت :	
اچ سی ۱۰۰ بی : (کند/تند)	۰-۷/۵ / ۰-۲۱ کیلومتر در ساعت
اچ سی پی ۱۰۰ بی :	۰-۹ کیلومتر در ساعت

AXLE

Heavy duty fixed rear axle, equipped with no spin differential, reducer input gearbox & planetary type wheel hubs.

Axle static load capacity :	250 kN
Axle ground clearance :	533 mm
Rims :	20 × 26
Tires :	23.1 / 18 × 26 - 8 PR

اکسل

اکسل سخت‌کار عقب ثابت، مجهز به دیفرانسیل ضد لغزش ، گیربکس کاهنده ورودی و توپی‌های چرخ نوع سیاره‌ای.

ظرفیت بارگذاری استاتیکی اکسل :	۲۵۰ کیلو نیوتن
فاصله اکسل از زمین :	۵۳۳ میلی متر
رینگها :	۲۰ × ۲۶
تایرها :	۲۳/۱ / ۱۸ × ۲۶ - ۸ لایه

STEERING

Articulated frame, hydraulically actuated, equipped with steering gear pump & double acting cylinders.

Steering pump setting pressure :	140 bar
Steering pump flow @ engine rated RPM :	31.5 lit/min
Articulation angle :	± 36°
Vertical frame oscilation :	± 9°
Inner turning radius :	4.16 m

فرمان

شاسی کمرشکن، عملکرد هیدرولیکی، مجهز به پمپ فرمان دنده‌ای و جکهای دوطرفه.

فشار تنظیمی پمپ فرمان :	۱٤۰ بار
دبی پمپ فرمان در دور تنظیمی موتور :	۳۱/۵ لیتر در دقیقه
زاویه کمرشکن :	۳۶ ± درجه
نوسان عمودی شاسی :	۹ ± درجه
شعاع گردش درونی :	٤/۱۶ متر

www.cargeek.ir

www.CarGeek.ir

BRAKES

Service brake : hydrostatic drive system provides dynamic braking during operation.
Parking & emergency brakes : wet type multi disc, actuated on rear wheels, spring applied & hydraulically released.

ترمزها

ترمز حرکت : سیستم حرکت هیدرواستاتیک سبب ترمز گیری دینامیکی هنگام عملکرد می شود.
ترمز دستی و اضطراری : چند دیسکی نوع تر، با اعمال نیرو بر چرخهای عقب، اعمال نیرو توسط فنر بوده و با نیروی هیدرولیک آزاد می گردد.

ELECTRICAL SYSTEM

Voltage :	12 V
Battery :	12 V , 150 Ah
Alternator :	12 V , 55 A
Starter :	2.8 kw

سیستم الکتریکی

ولتاژ :	۱۲ ولت
باتری :	۱۲ ولت ، ۱۵۰ آمپر ساعت
آلترناتور :	۱۲ ولت ، ۵۵ آمپر
استارت :	۲/۸ کیلو وات

VIBRATORY SYSTEM

Closed loop hydrostatic, equipped with variable flow axial piston pump, axial piston motor & eccentric weight.

Vibrating frequency;		HC100B / HCP100B
		28 / 28 Hz
Nominal amplitude;		HC100B / HCP100B
	Lo : 0.8 , Hi:	1.6 / 1.4 mm
Centrifugal force;		HC100B / HCP100B
	Lo : 80 , Hi:	163 / 163 kN
Vib. pump setting pressure :		250 bar
Vib. pump flow@engine rated RPM:		77.3 lit/min

سیستم ویبره

هیدرواستاتیک مدار بسته، مجهز به پمپ محوری پیستونی دبی متغیر، هیدروموتور محوری پیستونی و وزنه خارج از مرکز.

فرکانس ویبره :	اچ سی ۱۰۰ بی /	اچ سی پی ۱۰۰ بی
	۲۸ /	۲۸ هرتز
دامنه نوسان :	اچ سی ۱۰۰ بی /	اچ سی پی ۱۰۰ بی
	سبک ۰/۸ ، سنگین ۱/۶ /	۱/٤ میلی‌متر
نیروی گریز از مرکز :	اچ سی ۱۰۰ بی /	اچ سی پی ۱۰۰ بی
	سبک ۸۰ ، سنگین ۱۶۳ /	۱۶۳ کیلو نیوتن
فشار تنظیمی پمپ ویبره :		۲۵۰ بار
دبی پمپ ویبره در دور تنظیمی موتور :		۷۷/۳ لیتر در دقیقه

WEIGHTS

Operating weight ;
Including 80kg operator, full fuel tank, coolant & lubricants;
HC100B : 9600 , HCP100B : 11250 kg
Distribution weight at drum ;
HC100B : 4650 , HCP100B : 6300 kg
Static Linear load : (HC100B) 21.8 kg/cm

وزن‌ها

وزن کاری :
شامل اپراتور ۸۰ کیلوگرم ، پربودن تانک سوخت، سیستم خنک کننده و روانکارها :
اچ سی ۱۰۰ بی : ۹۶۰۰ ، اچ سی پی ۱۰۰ بی : ۱۱۲۵۰ کیلوگرم
توزیع وزنی روی درام :
اچ سی ۱۰۰ بی : ٤۶۵۰ ، اچ سی پی ۱۰۰ بی : ۶۳۰۰ کیلوگرم
بار خطی استاتیکی : (اچ سی ۱۰۰ بی) ۲۱/۸ کیلوگرم بر سانتیمتر

OPERATOR'S STATION

According to ROPS / FOPS standards, low height & spacious cab with good all around visibility, equipped with 2 emergency exits, front window wipper, front working lights, heater with fan, adjustable suspended operator's seat, easy to reach & underestand controls & instruments.

جایگاه اپراتور

کابین مطابق با استانداردهای ساختاری مقاوم در برابر چپ کردن / سقوط شیء ، با ارتفاع کم و جادار با دید دور تا دور خوب، مجهز به ۲ خروجی اضطراری، برف پاک کن شیشه جلو، چراغ های کارجلو، بخاری با فن ، صندلی اپراتور قابل تنظیم و ارتجاع ، تجهیزات و کنترلهای با قابلیت دسترسی و درک آسان .

www.cargeek.ir

www.CarGeek.ir

REFILL CAPACITIES — ظرفیت مخازن

Fuel tank :	265 lit	۲۶۵ لیتر	تانک سوخت :
Crankcase :	17 lit	۱۷ لیتر	کارتر موتور :
Cooling system :	26 lit	۲۶ لیتر	سیستم خنک کننده :
Hydraulic tank :	210 lit	۲۱۰ لیتر	تانک هیدرولیک :
Rear axle :	13 lit	۱۳ لیتر	اکسل عقب :
Wheel hubs :	2 × 1.5 lit	۲ × ۱/۵ لیتر	توپی های چرخ :
Drum gear box :*	3 lit	۳ لیتر	گیربکس درام* :
Eccentric shafts housing :	2 × 26 lit	۲ × ۲۶ لیتر	هوزینگ شفتهای خارج از مرکز :
*HCP100B			* اچ سی پی ۱۰۰ بی

DIMENSIONS — اندازه‌ها

A: 2760 mm	E: 2845 mm	J: 1510 mm
A': 2160 mm	F: 940 / 1060* mm	K: 2134 mm
B: 1528 mm	G: 5245 / 5365* mm	L: 2360 / 2480* mm
C: 425 mm	H: 2120 mm	O: 36°
D: 1460 mm	I : 4160 mm	

Drum shell thickness;			ضخامت پوسته درام؛
HC100B :	25/32** mm	۳۲/۲۵** میلی متر	اچ سی ۱۰۰ بی :
HCP100B:	25 mm	۲۵ میلی متر	اچ سی پی ۱۰۰ بی :
Pads height*: (150 Pieces)	101 mm	۱۰۱ میلی متر	ارتفاع بالشتکها* : (۱۵۰ قطعه)
Pads contact area*:	14510 mm²	۱۴۵۱۰ میلی متر مربع	سطح تماس بالشتکها* :

* HCP100B
** Optional

* اچ سی پی ۱۰۰ بی
** سفارشی

Heavy Equipment Production CO. (HEPCO)

Export Dept.;
10, Somayeh Ave.,
P.O.Box : 15875 - 1814, Tehran, Iran
Tel. : (021) 8309360-7 , 8303830
Fax. : (021) 8830189

اداره فروش و بازاریابی؛
ایران، تهران، خیابان سمیه، پلاک ۱۰
صندوق پستی : ۱۸۱۴ - ۱۵۸۷۵
تلفن : ۸۳۰۳۸۳۱، ۷-۸۳۰۹۳۶۰
فکس : ۸۳۰۹۳۶۹

WWW.hepcoir.com

Specifications are subject to change without notice.

مشخصات ممکن است بدون اطلاع قبلی تغییر کند.

EXIR PRINT
TDC/CP100B-A (01.02) SD

www.cargeek.ir

www.CarGeek.ir

VIBRATORY ROLLER
HC100C
غلتک ویبره صاف

Model shown may include optional equipment.

مدل نشان داده شده ممکن است شامل تجهیزات سفارشی باشد.

Engine Power :	118 HP	۱۱۸ اسب بخار	توان موتور :
Operating Weight :	10.6 t	۱۰/۶ تن	وزن کاری :
Compaction Width:	2.128 m	۲/۱۲۸ متر	عرض کوبش :

HEPCO

www.cargeek.ir

www.CarGeek.ir

ENGINE

Deutz BF4M2012C

Water cooled, 4stroke diesel engine, 4cylinder in line direct injection, turbo charged & aftercooled.

Gross power :	92 kw (118 HP) @ 2200 RPM
Net power :	84 kw (112 HP) @ 2200 RPM
Max. torque :	436 Nm @ 1500 RPM
Bore × Stroke :	101 × 126 mm
Total displacement :	4.04 lit
Compression ratio :	19:1

موتور

دویتس بی اف ٤ ام ۲۰۱۲ سی

آب خنک ٤ زمانه دیزل، ٤ سیلندر ردیفی، با تزریق سوخت مستقیم و با توربو شارژ و افتر کولر.

توان ناخالص :	۹۲کیلووات (۱۱۸اسب‌بخار) در ۲۲۰۰ دوردردقیقه
توان خالص :	۸٤کیلووات (۱۱۲اسب‌بخار) در ۲۲۰۰ دوردردقیقه
حداکثر گشتاور :	٤۳۶ نیوتن متر در ۱۵۰۰ دور در دقیقه
قطر پیستون × کورس پیستون :	۱۰۱×۱۲۶ میلی متر
حجم موتور :	٤/۰٤ لیتر
نسبت تراکم :	۱۹:۱

TRAVEL DRIVE

Closed loop hydrostatic rear wheels & drum drive, equipped with variable flow axial piston pump & 2 speeds variable flow axial piston drive motor.

Drive pump setting pressure :	350 bar
Drive pump flow @ engine rated RPM:	220 lit/min
Gradability :	45%
Traveling speeds (low-high) :	0-7.5 / 0-21 km/h

سیستم حرکت

رانش هیدرواستاتیکی مدار بسته چرخهای عقب و درام مجهز به پمپ محوری پیستونی دبی متغیر و هیدروموتور حرکت محوری پیستونی ۲ سرعته دبی متغیر.

فشار تنظیمی پمپ حرکت :	۳۵۰ بار
دبی پمپ حرکت در دور تنظیمی موتور :	۲۲۰ لیتر در دقیقه
توان شیب روی :	٪٤۵
سرعتهای حرکت (کند/تند) :	۰ - ۷/۵ و ۰ - ۲۱ کیلومتر در ساعت

AXLE

Heavy duty fixed rear axle, equipped with no spin differential, reducer input gearbox & planetary type wheel hubs.

Axle static load capacity :	250 kN
Axle ground clearance :	533 mm
Rims :	20 × 26
Tires :	23.1 / 18 × 26-8 PR

اکسل

اکسل سخت کار عقب ثابت، مجهز به دیفرانسیل ضد لغزش، گیربکس کاهنده ورودی و توپی های چرخ از نوع سیاره ای.

ظرفیت بارگذاری استاتیکی اکسل :	۲۵۰ کیلو نیوتن
فاصله اکسل از زمین :	۵۳۳ میلی متر
رینگها :	۲۰×۲۶
تایرها :	۲۳/۱ / ۱۸×۲۶-۸ لایه

STEERING

Articulated frame, hydraulically actuated, equipped with steering gear pump & duble acting cylinders.

Steering pump setting pressure :	140 bar
steering pump flow @ engine rated RPM :	30 lit/min
Articulation angle :	± 36°
Vertical frame oscilation :	± 8°
Inner turning radius :	3.5 m

فرمان

شاسی کمرشکن، عملکرد هیدرولیکی، مجهز به پمپ فرمان دنده ای و جکهای دوطرفه.

فشار تنظیمی پمپ فرمان :	۱٤۰ بار
دبی پمپ فرمان در دور تنظیمی موتور:	۳۰ لیتر در دقیقه
زاویه کمرشکن :	۳۶± درجه
نوسان عمودی شاسی :	۸± درجه
شعاع گردش درونی :	۳/۵ متر

BRAKES

Service brake : hydrostatic drive system provides dynamic braking during operation.

Parking & emergency brakes : wet type multi disc actuated on rear wheels, spring applied & hydraulically released.

ترمزها

ترمز حرکت: سیستم حرکت هیدرو استاتیک سبب ترمز گیری دینامیکی هنگام عملکرد میشود.

ترمز دستی و اضطراری: چند دیسکی نوع تر، با اعمال نیرو بر چرخهای عقب، اعمال نیرو توسط فنر بوده و با نیروی هیدرولیک آزاد می گردد.

www.cargeek.ir

ELECTRICAL SYSTEM

Voltage :	12 V
Battery :	12 V, 150 Ah
Alternator :	14 V , 45 A
Starter :	12 V , 3.1 kw

سیستم الکتریکی

ولتاژ :	۱۲ ولت
باتری :	۱۲ ولت ، ۱۵۰ آمپر ساعت
آلترناتور :	۱٤ ولت ، ٤۵ آمپر
استارت :	۱۲ ولت ، ۳/۱ کیلو وات

VIBRATORY SYSTEM

Closed loop hydrostatic, equipped with variable flow axial piston pump, axial piston motor & eccentric weight.

Vibrating frequency :	30/33 Hz
Nominal amplitude :	Lo : 0.8 , Hi : 1.6 mm
Centrifugal force :	Lo : 120 , Hi : 200 kN
Vib. pump setting pressure :	250 bar
Vib. pump flow @ engine rated RPM :	87 - 96 lit/min

سیستم ویبره

هیدرواستاتیک مدار بسته ، مجهز به پمپ محوری پیستونی دبی متغیر ، هیدرو موتور محوری پیستونی ووزنه خارج از مرکز .

فرکانس ویبره :	۳۰/۳۳ هرتز
دامنه نوسان :	سبک ۰/۸ ، سنگین ۱/۶ میلی متر
نیروی گریز از مرکز :	سبک ۱۲۰ ، سنگین ۲۰۰ کیلو نیوتن
فشار تنظیمی پمپ ویبره :	۲۵۰ بار
دبی پمپ ویبره در دور تنظیمی موتور :	۸۷-۹۶ لیتر در دقیقه

WEIGHTS

Operating weight ;
Including 80kg operator, full fuel tank, coolant & Lubricants : 10600 kg

Distribution weight at drum :	5964 kg
Static Linear load :	28 kg/cm

وزن ها

وزن کاری ؛
شامل اپراتور ۸۰ کیلوگرم ، پر بودن تانک سوخت ، سیستم خنک کننده و روانکارها : ۱۰۶۰۰ کیلوگرم

توزیع وزنی روی درام :	۵۹۶٤ کیلوگرم
بار خطی استاتیکی :	۲۸ کیلوگرم بر سانتی متر

OPERATOR'S STATION

According to ROPS / FOPS standards, low height & spacious cab with good all around visibility, equipped with 2 emergency exits, front window wipper, front working lights, heater with fan, adjustable suspended operator's seat, easy to reach & underestand controls & instruments.

جایگاه اپراتور

کابین مطابق با استاندارد های ساختاری مقاوم در برابر چپ کردن سقوط شئ ، با ارتفاع کم و جا دار با دید دور تا دور خوب ، مجهز به ۲ خروجی اضطراری ، برف پاک کن شیشه جلو ، چراغهای کار جلو ، بخاری با فن ، صندلی اپراتور قابل تنظیم و ارتجاع ، تجهیزات و کنترلهای با قابلیت دسترسی و درک آسان .

REFILL CAPACITIES

Fuel tank :	265 lit
Crankcase :	17 lit
Cooling system :	26 lit
Hydraulic tank :	80 lit
Rear axle :	13 lit
Wheel hubs :	1.5 × 2 lit
Drum gearbox :	3 lit
Eccentric shafts housing :	26 × 2 lit

ظرفیت مخازن

تانک سوخت :	۲۶۵ لیتر
کارتر موتور :	۱۷ لیتر
سیستم خنک کننده :	۲۶ لیتر
تانک هیدرولیک :	۸۰ لیتر
اکسل عقب :	۱۳ لیتر
توپی های چرخ :	۲×۱/۵ لیتر
گیربکس درام :	۳ لیتر
هوزینگ شفتهای خارج از مرکز :	۲×۲۶ لیتر

www.cargeek.ir

www.CarGeek.ir

DIMENSIONS

اندازه ها

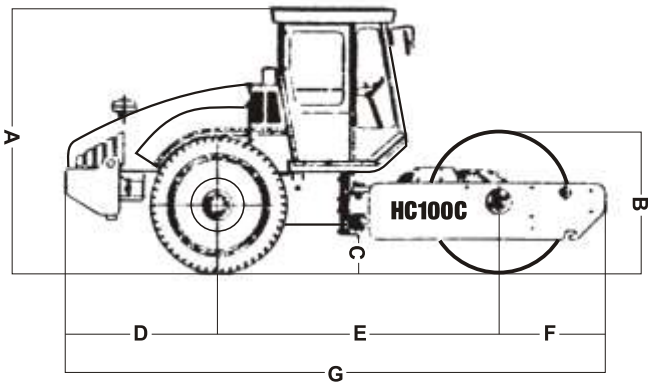

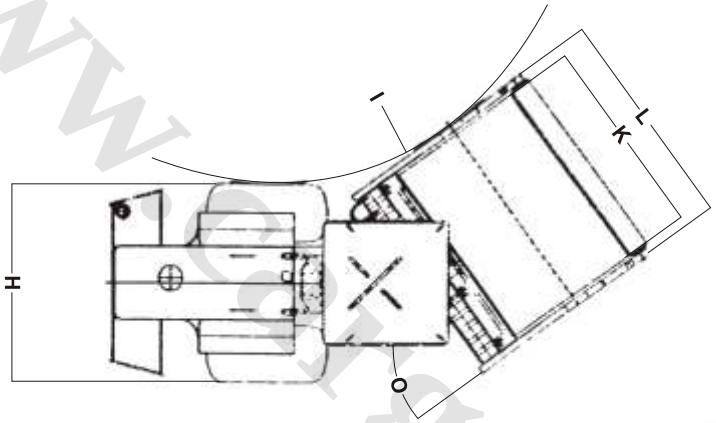

A : 2800 mm	D : 1630 mm	G : 5760 mm	K : 2128 mm
B : 1520 mm	E : 3000 mm	H : 2130 mm	L : 2464 mm
C : 418 mm	F : 1130 mm	I : 3500 mm	O : 36°

Drum shell thickness : 25 mm ۲۵ میلیمتر ضخامت پوسته درام :

Heavy Equipment Production CO. (HEPCO)

Export Dept. :
10, Somayeh Ave.
P.O.Box : 15875 - 1814, Tehran - Iran
Tel. : (+9821) 8309360-7 , 8303830
Fax : (+9821) 8830189
E-mail : export@hepcoir.com

اداره فروش و بازاریابی :
ایران ، تهران ، خیابان سمیه ، پلاک ۱۰
صندوق پستی : ۱۸۱٤ - ۱۵۸۷۵
تلفن : ۸۳۰۹۳۶۰-۷ ، ۸۳۰۳۸۳۱ ، ۸۳۰۶۰۷۹
فکس : ۸۳۰۹۳۶۹
پست الکترونیکی : sales@hepcoir.com

www.hepcoir.com

Specifications are subject to change without notice.

مشخصات ممکن است بدون اطلاع قبلی تغییر کند.

www.cargeek.ir

EXIR PRINT +9821 7554012

www.CarGeek.ir

DUMP TRUCK

HD325-6

Payload Capacity: **36.5metric tons**/40U.S.tons
Max. Vehicle Weight: **65,200kg**143,740lb.

Model shown may include optional equipment.

Excellent Productivity&Fuel Economy

- High-output, clean Komatsu SAA6D140E-3 engine meets EPA secondary standards with low fuel consumption
- 7-speed, fully automatic K-ATOMiCS (Komatsu Advanced Transmission with Optimum Modulation Control System) transmission
- Oil-cooled multiple-disc retarder & optional exhaust retarder

Operator Comfort & Safety

- K-ATOMiCS transmission with "Skip-shift" function provides smooth acceleration and deceleration
- Hydropneumatic suspension for a smoother ride
- Wide and sound-suppressing cab gives comfortable operator environment
- Keeping a constant downhill travel speed (ARSC,Option)

More Uptime

- Sturdy, refined frame and tough body construction
- Monitoring system for operational safety and reliability
- Adjustment-free caliper discs used for front wheel brakes

KOMATSU

www.cargeek.ir

www.CarGeek.ir

Excellent Productivity & Fuel Economy

Clean, fuel-efficient engine:
Common-rail fuel injection system provides high injection pressure for low emission. Ductile cast-iron pistons and helical intake ports make this engine a great fuel saver.

Mode-switching system:
Electronic engine control provides superior climbing ability and outstanding fuel economy.
High power mode with superior operating power suited to job sites where much time is spent working on inclines.
Economy mode with reduced fuel consumption and operating noise should be used when working on level sites or under conditions where machine load is lighter.

Automatic idling setting system (AISS):
This system facilitates quick engine warm-up and cab cooling/warming with air conditioner.
When setting the system ON, engine idle speed is kept at 1000 rpm when coolant temperature is 50°C(122°F) or lower. Speed automatically returns to 650 rpm when coolant temperature reaches 50°C(122°F) .

7-speed, fully automatic K-ATOMiCS transmission:
The K-ATOMiCS (Komatsu Advanced Transmission with Optimum Modulation Control System) automatically selects the optimum gear according to vehicle speed, engine speed and the shift position you've chosen. The result: the best gear for any driving situation.

K-ATOMiCS (Komatsu Advanced Transmission with Optimum Modulation Control System)

Oil-cooled multiple-disc retarder and optional exhaust retarder:
The truck can be decelerated without frequent use of the brakes, allowing you to travel safer at higher speeds, even down long, steep slopes.

Oil-cooled multiple-disc brakes

A More Stable Ride in a More Maneuverable Truck

Long wheelbase and wide tread:
With an extra-long wheelbase, a wide tread and an exceptionally low center of gravity, the HD465-5 hauls the load at higher speed for more production, and delivers supreme driving comfort over rough terrain.

Big body: A wide target area makes for easy loading with minimal soil spillage and more efficient hauling.

Small turning radius: The MacPherson strut type front suspension has a special A-frame between each wheel and the main frame. The wider space created between the front wheels and the main frame increases the turning angle of the wheels. The larger this turning angle, the smaller the turning radius of the truck.

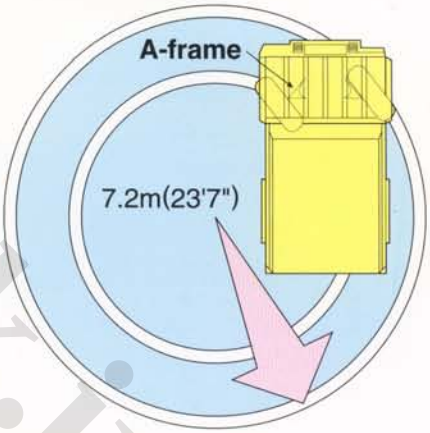

Model shown may include optional equipment.

www.cargeek.ir

www.CarGeek.ir

Enhanced Operating Comfort

K-ATOMiCS with "Skip-shift" function - - smooth acceleration / deceleration:
An electronically controlled valve is provided for each clutch pack in the transmission for independent clutch engagement/ disengagement. It enables an ideal change in clutch modulation pressure and torque cut-off timing in response to travel conditions. This system and newly added "skip-shift" function ensure smooth shifting and responsive acceleration.

"Skip-shift" function
Optimum travel speed automatically selected in response to angle of ascent. Reduced frequency of shift downs and smoother operation are provided.

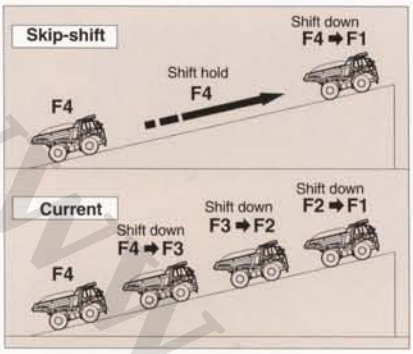

Hydropneumatic suspension:
All four wheels have hydropneumatic suspension with a fixed throttle damper control valve that greatly reduces pitching, rolling and bouncing over rough terrain.

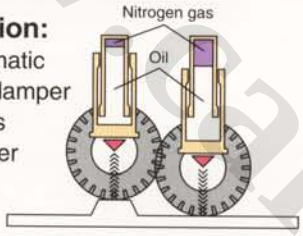

Ideal driving position settings: The 5-way adjustable operator seat and the tilt-telescopic steering column create an optimum driving posture, for increased driving comfort and more control over the machine's operations.

See Everything in Quiet Comfort:
Wide windows in the front, side and back, plus plenty of space in the richly upholstered interior, give you a quiet, comfortable environment from which to see and control every aspect of your work.

More Uptime

Sturdy, refined frame:
Cast-steel components are employed in the main frame in critical areas where loads and shocks are most concentrated.

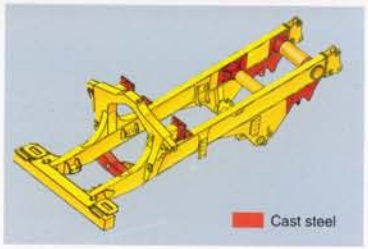

Rigorous dump body design: The standard dump body is made of 130 kg/mm² (184,900 PSI) high-tensile-strength steel for excellent rigidity and reduced maintenance costs. The V-shape design also increases structural strength. The side and bottom plates of the dump section are reinforced with ribs for added strength.

Adjustment-free brakes: The front service brakes and the parking bake are adjustment-free caliper disc type.

Easy maintenance: Greasing points have been centralized at three locations. Fuel and engine oil filters are also located together on the left-hand remote mount, for easy, remote inspection from the ground.

Reliable hydraulic system: The oil cooler is installed below the retarder,improving the reliability of the hydraulic system during sudden temperature rises.Further,in addition to the main filter,a52-micron line filter is set at the entrance to the transmission control valve.This system helps prevent secondary faults.

Excellent footwork and durable power line: By adopting electronic modulation on all levels,peak torque when shifting is reduced,raising the endurance of the power line.

Electronic devices for excellent operation: In the harness connection,a dual-lock connector is used to prevent loosening from vibrations and contact failure.Also,the base boards for controllers and other devices are fixed by molding(with resin),realizing high water,dust and vibration resistance.

www.cargeek.ir

www.CarGeek.ir

Advanced monitoring system

Availability rate with vehicle monitoring system

The electronic display panel shows current vehicle condition and how to fix them with action codes and check results with service codes. Thus, vehicle management is easier and the working rate is higher. At the same time the monitoring data is saved to be used for later troubleshooting.

Service code display and memory function

The contents of each controller are displayed on the electronic display panel in service codes. The stored vehicle information can be downloaded to a personal computer. This enables a quick response to problems and shortens maintenance time. This also shows the truck's current condition and facilitates management.

Action code display function

If an abnomality on the truck occurs, an "E"appears on the electronic display panel with the appropriate action code, which notifies the operator how to deal with the abnomality. The operator never misses an abnomality and can take the proper corrective action.

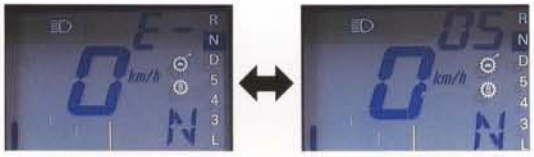

Messages interchange once every second.

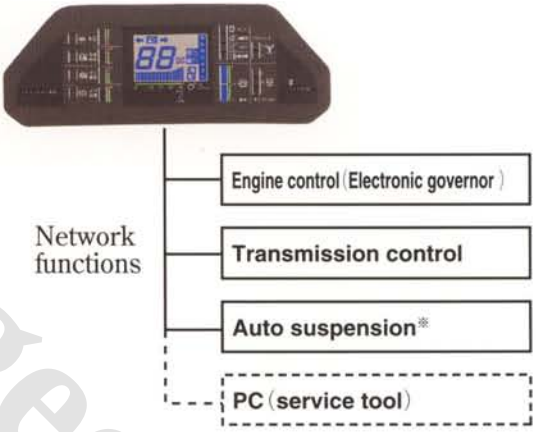

(※OPTION)

Protection Functions Supported by Electronic Control

Item	Function
Downshift inhibitor	Even if the driver downshifts accidentally,a speed appropriate to the current gear is automatically set,preventing over-runs.
Over-run inhibitor	When descending grades,if the vehicle's speed surpasses the maximum for the current gear, the rear brakes automatically operate,preventing over-runs.
Reverse inhibitor	The vehicle is prevented from moving backward when operating the body.
Forward/Reverse shift inhibitor	This device makes it impossible to shift from forward to reverse when the vehicle's speed surpasses 4 km/hour.
Anti-hunting system	When running near a shift point,smooth automatic shifting takes place.
Neutral safety	The engine is prevented from starting when the shift lever is not in neutral.

www.cargeek.ir

www.CarGeek.ir

Value-enhancing Options

Maintaining constant downhill travel speed
Auto Retard Speed Control (ARSC)

ARSC is available as an option. This allows you to simply set the downhill travel speed and go down slopes at a constant speed (travel speed permitted from brake performance). As a result, you can concentrate on steering. The speed can be set at increments of 1km/h per one click (±5km/h of setting speed) to match the optimum speed for the slope. Also, when it is predicted that the retarder oil temperature becomes overheat, since the retarder oil temperature is always monitored, operator is informed this by warning lamp.

Body

	Linerless body (standard)	Rock body
Body type		
Applications	Hauling clay, sand and gravel	Hauling rocks
Features	•Suitable for loading clay, sand and gravel •Liner is not incorporated	•Suitable for loading rocks at quarries, limestone mining site or construction work •Steel liner is incorporated throughout the entire body
Body capacity:Struck Heaped (2:1)	18 m³ (23.5 cu.yd) 24 m³ (31.4 cu.yd)	18 m³ (23.5 cu.yd) 24 m³ (31.4 cu.yd)
Body inside dimensions: Length Width Max.depth	 5500 mm (18'1") 3380 mm (11'1") 1440 mm (4'9")	 5485 mm (18'0") 3355 mm (11'0") 1430 mm (4'8")
Loading	3200 mm (10'6")	3200 mm (10'6")

Side extension (optional) is available for each body.

PLMⅡ (IC card type payload meter)

This system allows the production volume and the working conditions on the dump truck to be analyzed and managed directly via a personal computer. It can store up to 2900 working cycles.

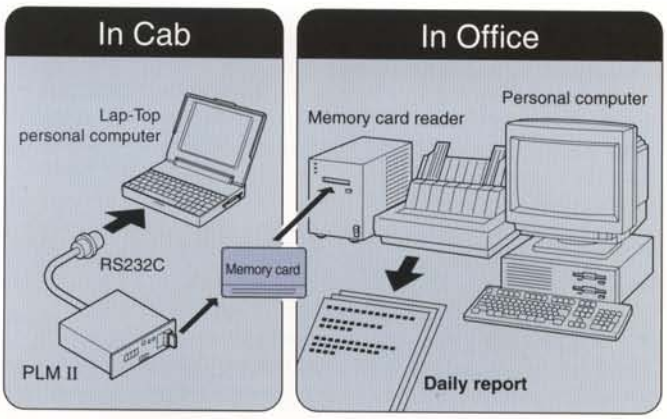

※ The memory card, card reader and software for data processing are optionally available.

Engine exhaust retarder:

The retarder capacity is increased by 30%, so faster speed is permitted on the downward slope. This improves safety and hauling performance.

Three-mode hydropneumatic suspension (optional):

To further enhance driving comfort, automatic three-mode suspension is optionally available. This enables the operator to select one of three cushioning effects (SOFT, NORMAL or HARD), depending on road conditions, for improved damping control.

ABS (Anti-lock brake system)

ABS is introduced to construction machinery first in the industry by Komatsu's outstanding electronics technology. This system prevents the tire lock under slippery condition while applying service brake and gives safety drive of the truck.

ROPS: This protects the operator and cab should the truck turn over. (meets SAES1040 APR88 and ISO 3471)

www.cargeek.ir

www.CarGeek.ir

HD325-6 SPECIFICATIONS

ENGINE

Model ····· KOMATSU SAA6D140E-3
Type ····· Water-cooled, 4-cycle
Aspiration ····· Turbocharged and aftercooled
No. of cylinders ····· 6
Bore x stroke ····· **140 mm x 165 mm** 5.5"x6.5"
Piston displacement ····· **15.23 ltr.** 930 cu.in
Performance:
Gross horsepower ····· **508 HP** 379 kW
Flywheel horsepower ····· **488 HP** 364kW (SAE J1349)
495 PS 364 kW (DIN 6270)
Rated RPM ····· 2000 RPM
Max. torque ····· **221 kg-m** 1600 ft-lb/1400 RPM
Fuel system ····· Direct injection
Governor ····· Electronically controlled
Lubrication system:
Lubrication method ····· Gear pump, force-lubrication
Filter ····· Full-flow type
Air cleaner ····· Dry type with double elements and precleaner, plus dust indicator

TRANSMISSION

Torque converter ····· 3-elements, 1-stage, 2-phase
Lockup clutch ····· Wet, single-disk clutch
Transmission ····· Full-automatic, planetary gear type hydraulically actuated
Speed range ····· 7 speeds forward and one reverse
Foward ····· Torque converter drive in 1st gear, direct drive in 1st lockup and all higher gears
Reverse ····· Torque converter drive
Shift control ····· Electronic shift control with automatic clutch modulation in all gear
Max. travel speed ····· **70 km/h** 43.5 MPH

AXLES AND FINAL DRIVES

Final drive type ····· Planetary
Rear axle ····· Full-floating
Rations:
Differential ····· 3.125
Planetary ····· 4.737

SUSPENSION

Independent, hydropneumatic suspension cylinder with fixed throttle to dampen vibration.

STEERING

Type ····· Fully hydraulic power steering with two double-acting cylinder
Emergency steering ····· Manual contorol
Min. turning radius ····· **7.2 m** 23'7"

BRAKES

Service brakes:
Front ····· Air-over-hydraulic, caliper disc type
Rear ····· Air-over-hydraulic, oil-cooled, multiple-disc type
Parking brake ····· Spring applied, caliper disc type actuates on drive shaft.
Retarder ····· Air-over-hydraulic, oil-cooled, multiple-disc type rear breakes act as retarders.
Emergency brake ····· An emergency relay valve automatically actuates the service brakes when air pressure drops below the rated level. Manual operation is also possible.

FRAME

Type ····· Box-sectioned construction
Main frame material ····· High-tensile-strength steel plate

BODY

Structure ····· V-shape body
Material ····· **130kg/mm²** 184860 PSI high-tensile-strength steel
Heating ····· Exhaust heating
Material thickness:
Floor ····· **19 mm** 0.75"
Front ····· **12 mm** 0.47"
Sides ····· **9 mm** 0.35"
Target area (inside length x width) ····· **5500 mm x 3380mm** 18'1" x 11'1"

BODY HOIST

Hoist cylinder ····· Twin, 2-stage telescopic type
Hydraulic pump capacity ····· **255 ltr./min.** 67.4 U.S. gal/min
Relief valve setting ····· **210 kg/cm²** 3,000 PSI/**20.6MPa**
Hoist time ····· 10 sec.

CAPACITY

Standard body:
Struck ····· **18 m³** 23.5 cu.yd
Heaped (2:1,SAE) ····· **24 m³** 31.4 cu.yd
Max. gross vehicle weight ····· **65200 kg** 143740 lb
Not to exceed **65200 Kg** 143740 lb on 18.00-33 tires, including options, fuel and payload.
Payload,maximum ····· **36.5 metric tons** 40 U.S. tons
rated ····· **32 metric tons** 35 U.S. tons

WEIGHT (approximate)

Empty weight ····· **28700 kg** 63270 lb
Gross vehicle weight with 32 metric ton (35 short ton)payload ····· **60775 kg** 133990 lb
Weight distribution:
Empty,front axle ····· 48%
rear axle ····· 52%
Loaded,front axle ····· 32%
rear axle ····· 68%

SERVICE REFILL CAPACITIES

Coolant ····· **89 ltr.** 23.5 U.S. gal
Fuel tank ····· **500 ltr.** 132.1 U.S. gal
Engine oil ····· **52 ltr.** 13.7 U.S. gal
Torque converter, transmission and retarder cooling ····· **90 ltr.** 23.8 U.S. gal
Differential ····· **45 ltr.** 11.9 U.S. gal
Final drive (left and right) ····· **26 ltr.** 6.9 U.S. gal
Hydraulic system ····· **129 ltr.** 34.1 U.S. gal
Suspension (total) ····· **43.8 ltr.** 11.6 U.S. gal

CAB AND ROPS

Dimensions comply with ISO 3471 and SAE J1040-1988c ROPS (Roll-Over Protective Structure) standards. (OPTION)
The cab is mounted on rubber pads and well insulated.

TIRES

Standard, front and rear ····· 18.00-33-28PR

www.cargeek.ir

www.CarGeek.ir

DIMENSIONS

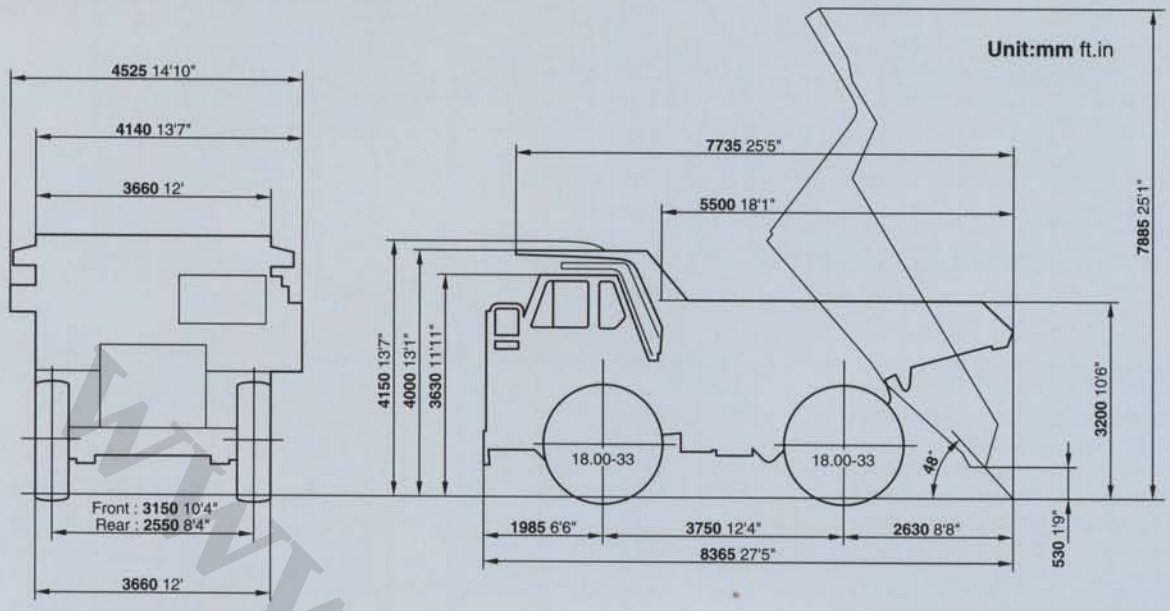

STANDARD EQUIPMENT

Engine:
- Alternator, 50-ampere
- Automatic idling setting system for engine low idle speed control
- Batteries, 2 X 12-volt 170AH
- Engine, Komatsu SAA6D140E-3
- Mode switching system
- Starting motor, 1 X 11.0-kW

Cab:
- Cab, steel, sound suppression type
- Electronic display/monitoring system
- Mud guards (frame mounted, front)
- Seat, belt, 50mm width
- Seat, suspension type with reclining
- Steering wheel, tilt able & telescopic

Lighting system:
- Back-up light
- Hazard light system
- Headlights with dimmer switch
- Stop and tail lights and turn signal lights

Safety:
- Back-up alarm
- Brakes: emergency brake: actuates all service brakes (front, rear and parking, 3-way)
- Catwalk with hand rails
- Coolant temperature alarm and light
- Hand rails for platform
- Horn, air
- Ladders, LH and RH side
- Rear view mirrors

Others:
- Electric circuit breaker, 24-volt
- Hot area arrangement (-20C thru +50C)
- Side markers
- 18.00 - 33 - 28 PR tires

OPTIONAL EQUIPMENT

Cab:
- Air conditioner
- Ashtray and cigarette lighter
- Heater and defroster
- Radio, AM
- Radio, AM/FM with cassette
- Seat belt, 78mm width
- Seat belt, 78mm width for passenger seat
- Seat, fabric materials
- Seat, passenger
- Sun visor, additional
- Windows and windshield glass tinted safety glass

Body:
- Body positioner
- Extensions, side walls, 200mm [570kg]
- Rubber liners [5200kg]
- Spill guard, 150mm [90kg]
- Spill guard, 250mm [145kg]
- 24M3 rock body [4250kg]
- Liner [4250kg]

Tire:
- 18.00 - 33 tires
- 18.00 R33 tires

Lighting system:
- Back-up lights, additional
- Fog lights
- Work light, RH and LH side

Safety:
- Automatic slip regulation (ASR)
- Auti-lock brake system (ABS)
- Auto-retard speed control(ARSC)
- Emergency steering, automatic
- Front brake cut-off system
- Retarder, engine exhaust
- Roll-over protective structure with FOPS [850kg]
- Roll-over protective structure [770kg]
- Under view mirror

Gauge:
- Dump position alarm & warning light
- Engine oil filter warning alarm and light
- Payload meter I printer type
- Payload meter II IC card type
- Revograph
- Revograph/Tachograph
- Tachograph

Guard:
- Engine under guard [25kg]
- Platform guard, RH side [35kg]
- Propeller shaft guard, front [15kg]
- Propeller shaft guard, rear [25kg]
- Transmission under guard [95kg]

Arrangement:
- Batteries for cold area arrangment
- Cold area arrangement (-30C thur 40C)
- Poor fuel (contained water) arrangement
- Sandy and dusty area arrangement

Others:
- Air dryer
- Alcohol injector
- Alternator, 75-ampere
- Auto greasing system
- Centerized greasing
- Differential lock
- Engine side covers
- Fast fill coupler for fuel tank
- Fire extinguisher
- Gas charge tool
- Gas spring for engine hood
- Muffler (no body heating type)
- PM service connectors
- Pull hook, rear
- Radiator shutter, canvas type
- Spare parts for first service
- Tool kit
- Vandalism protection

[ ] shows the amount of increased weight

www.cargeek.ir

www.CarGeek.ir

TRAVEL PERFORMANCE

To determine travel performance: Read from gross weight down to the percent of total resistance. From this weight-resistance point, read horizontally to the curve with the highest obtainable speed range, then down to maximum speed. Usable rimpull depends upon traction available and weight on drive wheels.

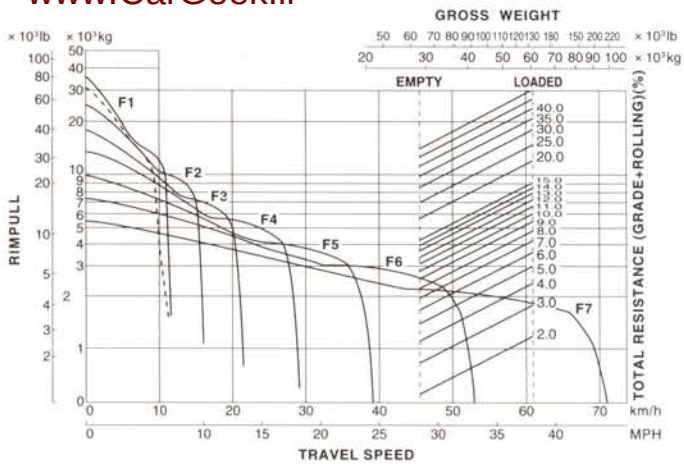

BRAKE PERFORMANCE

To determine brake performance: These curves are provided to establish the maximum speed and gearshift position for safer descents on roads with a given distance. Read from gross weight down to the percent of total resistance. From this weight resistance point, read horizontally to the curve with the highest obtainable speed range, then down to maximum descent speed the brakes can safely handle without exceeding cooling capacity.

Grade distance: 1500 m (4920 ft)

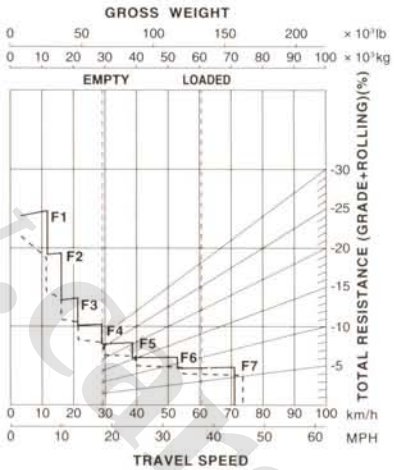

Grade distance: 900 m (2950 ft)

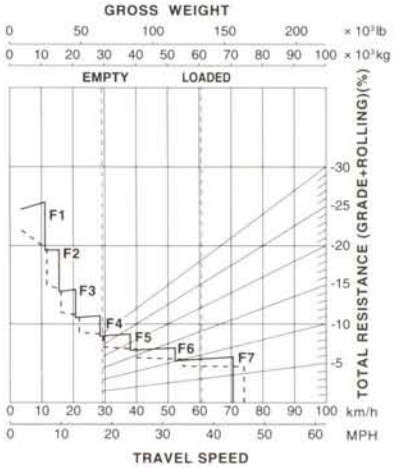

Grade distance: 600 m (1970 ft)

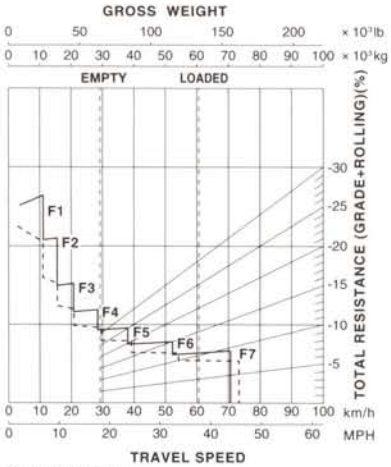

Performance line :
Solid lines... Exhaust retarder brake,additional (OPTION)

Grade distance: 450 m (1480 ft)

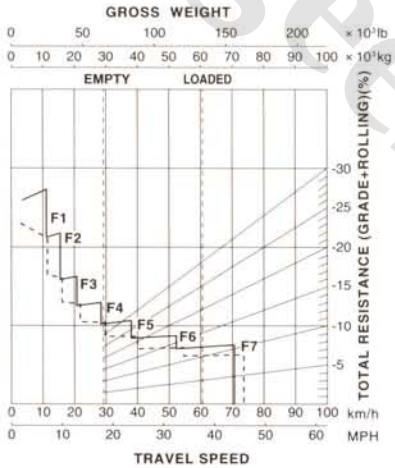

Grade distance: Continuous Descend

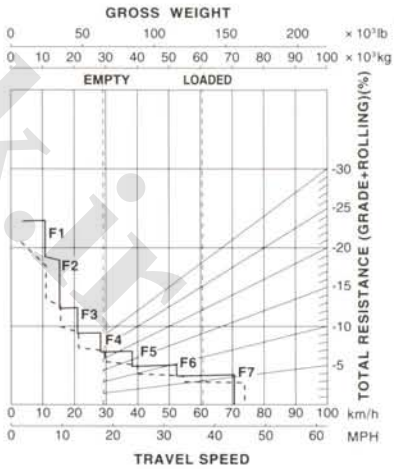

Standard equipment may vary for each country, and this specification sheet may contain attachments and optional equipment that are not available in your area. Please consult your Komatsu distributor for detailed information.

Heavy Equipment Production CO. (HEPCO)

Export Dept. :
10, Somayeh Ave.
P.O.Box : 15875 - 1814, Tehran - Iran
Tel. : (+9821) 8309360-7 , 8303830
Fax : (+9821) 8830189
E-mail : export@hepcoir.com

هپکو
شرکت تولید تجهیزات سنگین سایپا

www.hepcoir.com

اداره فروش و بازاریابی :
ایران ، تهران ، خیابان سمیه ، پلاک ۱۰
صندوق پستی : ۱۵۸۷۵ - ۱۸۱٤
تلفن : ۸۳۰۹۳۶۰-۷ ، ۸۳۰۳۸۳۱
فکس : ۸۳۰۹۳۶۹
پست الکترونیکی : sales@hepcoir.com

Form No. HESS612008

Printed in Japan 200406 IP.M.MY (10)

www.cargeek.ir

www.CarGeek.ir

WHEEL EXCAVATOR

HE100B

بیل چرخ لاستیکی

Model shown may include optional equipment.

مدل نشان داده شده ممکن است شامل تجهیزات سفارشی باشد

Engine Power :	150 HP	۱۵۰ اسب بخار	توان موتور :
Operating Weight :	16.78 t	۱۶/۷۸ تن	وزن کاری :
Digging depth :	5.5 m	۵/۵ متر	عمق حفاری :

HEPCO

www.cargeek.ir

www.CarGeek.ir

ENGINE

DUETZ - BF4M1013EC
Water Cooled , 4 cycle diesle engine , 4 in line , Direcct Injection with turbo charge air cooler.

Gross power : (SAE)	111 kw (150 HP) @2300 RPM
Net Power : (SAE)	100 kw (135 HP) @ 2300 RPM
Max . Torque :	577 N.M @ 1400 RPM
Total displacement :	4.767 Lit
Bore × Stroke :	108×130 mm
Compression ratio :	17.6 : 1

موتور

دویتس بی اف ٤ ام ١٠١٣ ای سی
آب خنک چهارزمانه دیزل ، ٤ سیلندر خطی ، با تزریق مستقیم سوخت ، با توربوشارژ و اینتر کولر .

توان ناخالص :	١١١ کیلو وات (١٥٠ اسب بخار) در ٢٣٠٠ دور در دقیقه
توان خالص :	١٠٠ کیلو وات (١٣٥ اسب بخار) در ٢٣٠٠ دور در دقیقه
حداکثر گشتاور :	٥٧٧ نیوتن متر در ١٤٠٠ دور در دقیقه
حجم موتور :	٤/٧٦٧ لیتر
قطر پیستون × کورس پیستون :	١٠٨ × ١٣٠ میلی متر
نسبت تراکم :	١٧/٦ : ١

(DIN ISO3046/1)

DRIVE SYSTEM

4 Wheel hydrostatic drive , 2 speeds transmission, (low & high range) equipped with variable flow axial piston motor & automatic reducing valve .

Traveling speeds :	
low :	7 km /h
High :	20km/h

سیستم حرکت

هیدرواستاتیک ٤ چرخ محرک ، با گیربکس ٢ سرعته ، (حرکت کند و تند) مجهز به هیدروموتور محوری پیستونی دبی متغیر و شیر کاهش سرعت اتوماتیک در سراشیبی .

سرعتهای حرکت :	
کند :	٧ کیلومتر در ساعت
تند :	٢٠ کیلومتر در ساعت

AXLES

Equipped with planetary Type wheel hubs, front axle Hydraulic oscillation lock cylinders .

Axle static load capacity :	30000 kg
Front axle oscillation :	± 7°
Axle ground clearance :	375 mm
Tires :	10.00 x 20 - 14 PR

اکسل ها

مجهز به توپی های نوع سیاره ای ، سیلندرهای هیدرولیکی ، قفل نوسان اکسل جلو .

ظرفیت بارگذاری استاتیکی اکسل :	٣٠٠٠٠ کیلوگرم
مقدار نوسان اکسل جلو :	±٧ درجه
فاصله اکسل تا زمین :	٣٧٥ میلی متر
تایر ها :	١٠/٠٠ × ٢٠ - ١٤ لایه

HYDRAULIC SYSTEM

Equipped with one double variable flow axial piston main pump, pilot system gear pump, 7 spool control block, oil cooler & 3 oil filter .

Main pumps setting pressure :	320 bar
Main pumps flow @ engine rated RPM:	2 x 126.5 lit / min
Pilot pump setting pressure :	32 bar
Pilot pump flow @ engine rated RPM :	11 lit / min

سیستم هیدرولیک

مجهز به یک پمپ دوبل اصلی محوری پیستونی دبی متغیر ، پمپ دنده ای سیستم پیلوت ، شیر کنترل ٧ اسپولی ، کولر روغن و ٣ فیلتر روغن .

فشار تنظیمی پمپهای اصلی :	٣٢٠ بار
دبی پمپهای اصلی در دور تنظیمی موتور :	٢× ١٢٦/٥ لیتر در دقیقه
فشار تنظیمی پمپ پیلوت :	٣٢ بار
دبی پمپ پیلوت در دور تنظیمی موتور :	١١ لیتر در دقیقه

HYDRAULIC CONTROLS

Power distribution: via control valve with integrated safety valves, simultaneous and independent operation of travel drive, swing drive and work attachment.
Control type :
Attachment and Swing : proportional via joystick levers .
Travel :proportional via foot pedal .

کنترلهای هیدرولیک

توزیع قدرت : از طریق شیرهای کنترل همراه با شیرهای اطمینان بوده و کنترل مستقل عملیات ضمن حرکت دستگاه و گردش شاسی بالا بصورت همزمان امکان پذیر است .
نوع کنترل :
ملحقات و گردان : متناسب با حرکت اهرم های جوی استیک
حرکت دستگاه : متناسب با حرکت پدال پایی

STEERING

Hydraulically actuated, equipped with orbitroll type steering system, Steering gear pump & front wheels turning .

steering angle :	32°
Outer turning diameter :	13.9 m
Steering pump setting pressure:	160 bar
Steering pump flow @ engine rated RPM :	45 lit / min

فرمان

هیدرولیکی ، مجهز به سیستم فرمان از نوع اُربیترول ، پمپ فرمان دنده ای و فرمان گیری چرخهای جلو .

زاویه فرمان گیری :	٣٢ درجه
قطر گردش بیرونی :	١٣/٩ متر
فشار تنظیمی پمپ فرمان :	١٦٠ بار
دبی پمپ فرمان در دور تنظیمی موتور :	٤٥ لیتر در دقیقه

www.cargeek.ir

www.CarGeek.ir

BRAKES

Service brake : hydraulically actuated on 4 wheels, wet type multi disc brake .
Parking brake : Wet type multi disc , actuated on 4 wheels , spring applied & hydraulically released.

ترمز ها

۱. ترمز حرکت : هیدرولیکی با اعمال نیرو بر روی ٤ چرخ ، چند دیسکی تر .
ترمـز دستی : چند دیسکی تر ، با اعمـال نیـرو بر روی ٤ چرخ ، درگیـری توسط نیروی فنر بوده و با نیروی هیدرولیک آزاد میگردد .

ELECTRICAL SYSTEM

Voltage :	24 V
Batteries :	2 x 12 V, 150 Ah
Alternator :	24 V. 55A
Starter :	4.3 KW

سیستم الکتریکی

ولتاژ :	۲٤ ولت
باتریها :	۲×۱۲ ولت ، ۱۵۰ آمپر ساعت
آلترناتور :	۲٤ ولت ، ۵۵ آمپر
استارت :	٤/۳ کیلو وات

SWING

Equipped with axial piston motor, 2 stage reduction gear box, hydraulic self adjusting wet multi disc swing brake, ballbearing swingring with internal teeth, swingring lubricating from inside the cab & pin lock type swing lock .

Tail swing radius :	2450 mm
swing speed :	0 - 10 RPM

گردان

مجهز به هیدروموتور محوری پیستونی ، گیر بکس کاهنده ۲ مرحله ای ، ترمز هیدرولیکی چند دیسکی‌تر و خود تنظیم ، رینگ گردان دنده داخلی با ساچمه‌های بیرونی ، گریسکاری رینگ گردان از داخل کابین اپراتور و قفل گردان از نوع پین قفل شونده .

شعاع گردش دم :	۲٤۵۰	میلی متر
سرعت گردش :	۱۰ - ۰	دور در دقیقه

PERFORMANCE

Max . digging depth :	5.5 m •
Max . digging reach : (at ground level)	8.4 m •
Max . digging height :	8.1 m •
Max . dumping height :	5.7 m •
Digging force :	104 KN •
Breakout force :	123 KN •

• With 1 m^3 heaped capacity (0.8m^3 struck capacity) 1210 mm width bucket, 1700mm stick & 5200 mm one piece boom .

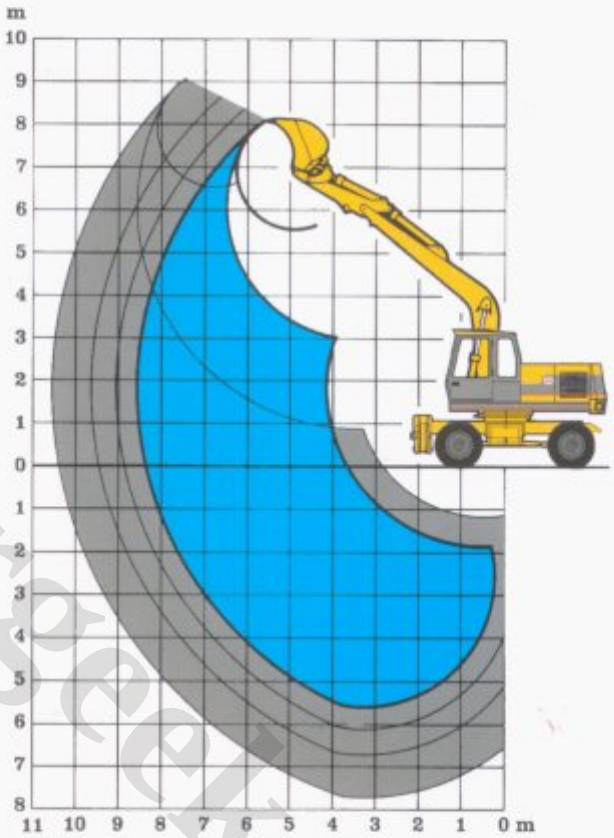

عملکرد

حداکثر عمق حفاری :	۵/۵ متر •
حداکثر دسترسی حفاری : (روی سطح زمین)	۸/٤ متر •
حداکثر ارتفاع حفاری :	۸/۱ متر •
حداکثر ارتفاع بارگیری :	۵/۷ متر •
نیروی حفاری :	۱۰٤ کیلو نیوتن •
نیروی برش خاک :	۱۲۳ کیلو نیوتن •

• با باکت ۱ متر مکعبی در حالت سرپر (۰/۸ متر مکعب در حالت سرخالی) و عرض ۱۲۱۰ میلی‌متر ، بازوی ۱۷۰۰ میلی‌متر و بوم یک تکه ۵۲۰۰ میلی‌متر .

www.cargeek.ir

www.CarGeek.ir

WEIGHT

Operating Weight :
Including 1 m^3 bucket , 1700 mm stick , 5200 mm one piece boom, rear outriggers, Operator, full fuel tank & coolant & hydraulic : 16780 kg

وزن

وزن کاری:

شامل باکت ۱ متر مکعب ، استیک ۱۷۰۰ میلی متر ، بوم یک تکه ۵۲۰۰ میلی متر ، بازوهای تعادل عقب ، اپراتور ، پر بودن تانک سوخت و سیستم خنک کننده و هیدرولیک : ۱۶۷۸۰ کیلوگرم

REFILL CAPACITIES

Fuel tank :	263 lit
Crankcase :	14 lit
Cooling system :	19.7 lit
Hydraulic tank :	280 lit
Traveling gearbox :	3.8 lit
Front axle :	8.5 lit
Rear axle :	10 lit
wheel hubs :	4 x 2 lit
Swing gearbox :	4.5 lit
Swing grease reservoir :	2 lit

ظرفیت مخازن

تانک سوخت :	۲۶۳ لیتر
کارتر موتور :	۱٤ لیتر
سیستم خنک کننده :	۱۹/۷ لیتر
تانک هیدرولیک :	۲۸۰ لیتر
گیربکس حرکت :	۳/۸ لیتر
اکسل جلو :	۸/۵ لیتر
اکسل عقب :	۱۰ لیتر
توپی‌های‌چرخ :	٤×۲ لیتر
گیربکس گردان :	٤/۵ لیتر
محفظه‌گیریس گردان :	۲ لیتر

www.cargeek.ir

www.CarGeek.ir

OPERATOR'S STATION

Resiliently mounted, 2 piece, isolated with 360° visibility & retractable front window, heater with 2 speeds fan, fully adjustable body contoured seat with shock absorber, built in arm rests & integrated joysticks. Left arm tilts up for easier entry & exit also automatically inactivates the servo controls.
Easy to read instruments & control panel in easy range of operator.

جایگاه اپراتور

نصب کابین به روی بالشتکهای قابل ارتجاع می باشد ، کابین ۲ تکه ایزوله با قابلیت دید ۳۶۰ درجه و پنجره جلو تا شونده ، بخاری با فن ۲ سرعته ، صندلی قابل تنظیم و طراحی شده بر اساس فرم بدن و دارای ضربه گیر ، کنسول سمت چپ صندلی جهت سهولت در سوار و پیاده شدن راننده بصورت متحرک تعبیه شده است که در این حالت کنترل سروُ بطور اتوماتیک از کار می‌افتد.
درجات و آمپرهای مربوط به کار دستگاه کاملاً خوانا و در معرض دید اپراتور برای کنترل می باشند .

www.cargeek.ir

www.CarGeek.ir

DIMENSIONS

اندازه‌ها

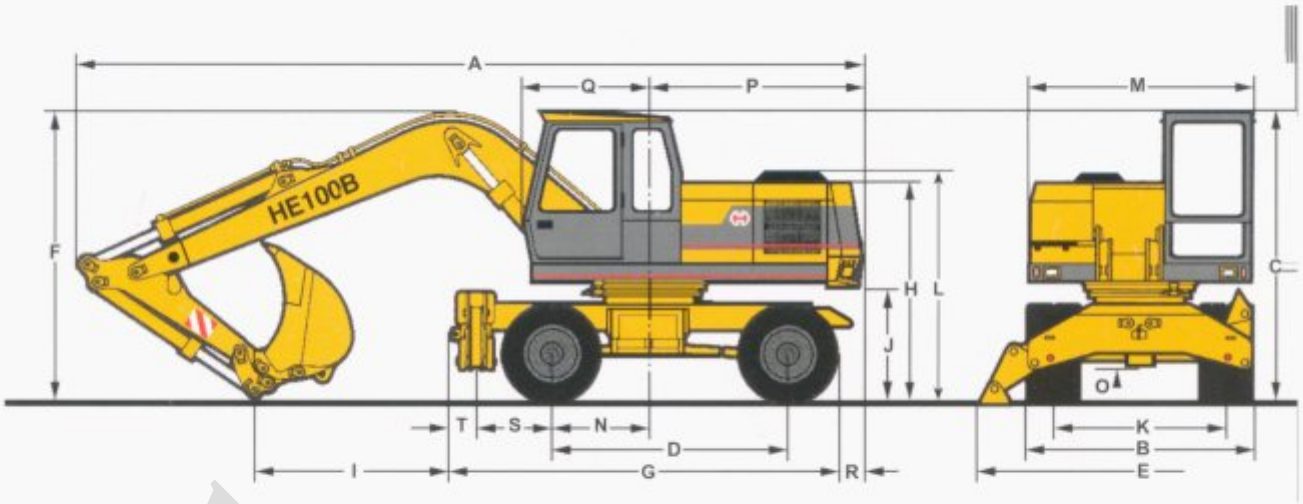

A: 8650*	mm	F: 3110*	mm	K: 1875	mm	P: 2375	mm
B: 2480	mm	G: 4227	mm	L: 2512	mm	Q: 1372	mm
C: 3187	mm	H: 2362	mm	M: 2440	mm	R: 345	mm
D: 2600	mm	I : 2203*	mm	N : 1100	mm	S : 820	mm
E: 3593	mm	J: 1252	mm	O: 375	mm	T: 277	mm

* with 1700 mm stick

* با استیک ۱۷۰۰ میلی متر

OPTIONAL EQUIPMENT

تجهیزات انتخابی

0.35 & 0.6 & 1 m^3 (600 - 900 ,1210 mm width) buckets	باکتهای ۰/۳۵ - ۰/۶ و۱ متر مکعب (عرض ۶۰۰ و۹۰۰ و ۱۲۱۰ میلی متر)
0.5 m^3 (1500 mm width) ditchcleaning bucket	باکت لایروبی ۰/۵ متر مکعب (عرض ۱۵۰۰ میلی متر)
1700 & 3800 mm sticks	استیکهای ۱۷۰۰ و ۳۸۰۰ میلی متر
Front blade (2440 mm width)	تیغه جلو (عرض ۲۴۴۰ میلی متر)
Clamshell	کلمشل
Timber grapple	گرپل چوب
Multi tine grapple	گرپل چندشاخه

Heavy Equipment Production CO. (HEPCO)

Export Dept:
10, Somayeh Ave.,
P.O.Box : 15875 - 1814, Tehran, Iran
Tel. : (021) 8309360-7 , 8303830
Fax. : (021) 8830189
www.hepcoir.com

اداره فروش و بازاریابی
ایران، تهران، خیابان سمیه، پلاک ۱۰
صندوق پستی: ۱۸۱۴ - ۱۵۸۷۵
تلفن: ۸۳۰۳۸۳۱ ، ۷- ۸۳۰۹۳۶۰
فکس: ۸۳۰۹۳۶۹

Specifications are subject to change without notice.

مشخصات ممکن است بدون اطلاع قبلی تغییر کند.

www.cargeek.ir

www.CarGeek.ir

CRAWLER EXCAVATOR

HEC100B

بیل چرخ زنجیری

Model shown may include optional equipment.

مدل نشان داده شده ممکن است شامل تجهیزات سفارشی باشد

Engine Power :	150 HP	۱۵۰ اسب بخار	توان موتور :
Operating Weight :	18.1 t	۱۸/۱ تن	وزن کاری :
Digging depth :	5.8 m	۵/۸ متر	عمق حفاری :

HEPCO

www.cargeek.ir

www.CarGeek.ir

ENGINE

DUETZ - BF4M1013EC

Water Cooled , 4 cycle diesle engine , 4 in line , Direcct Injection with turbo charge air cooler.

Gross power :	(SAE) 111 kw (150 HP) @2300 RPM
Net Power :	(SAE) 100 kw (135 HP) @ 2300 RPM
Max . Torque :	577 N. M @ 1400 RPM
Total displacement :	4.767 Lit
Bore x stroke :	108 x 130 mm
Compression ratio :	17.6:1

موتور

دویتس بی اف ٤ ام ١٠١٣ ای سی

آب خنک چهارزمانه دیزل ، ٤ سیلندر خطی ، با تزریق مستقیم سوخت با توربوشارژ و اینتر کولر .

توان ناخالص : ١١١ کیلو وات (١٥٠ اسب بخار) در ٢٣٠٠ دور در دقیقه

توان خالص : ١٠٠ کیلو وات (١٣٥ اسب بخار) در ٢٣٠٠ دور در دقیقه

حداکثر گشتاور : ٥٧٧ نیوتن متر در ١٤٠٠ دور در دقیقه

حجم موتور : ٤/٧٦٧ لیتر

قطر پیستون × کورس پیستون : ١٠٨×١٣٠ میلی متر

نسبت تراکم : ١٧/٦:١

(DIN ISO3046/1)

DRIVE SYSTEM

Drive : axial piston motor with automatic brake valves.	
Transmission :	Brevini Planetry reduction gears.
Travel Speed :	0 - 2 km / h
Drawbar pull Max :	101.8 KN
Track components :	CR4889 maintenance free
Carrier rollers:	9/1
Track pads :	triple grouser
Chain tensioning :	hydraulically

Brakes : wet multi dises (spring applied , pressure released)

سیستم حرکت

حرکت : توسط موتور پیستونی محوری همراه با شیرهای ترمز اتوماتیک .

گیربکس : بروینی از نوع کاهنده دنده سیاره ای .

سرعت حرکت : ٠ - ٢ کیلومتر بر ساعت .

ماکزیمم نیروی کشش : ١٠١/٨ کیلو نیوتن .

اجزای زنجیر : مدل ٤٨٨٩ سی آر ، بی نیاز از تعمیرات .

رولیک ها : هر طرف ١ رولیک بالا و ٩ رولیک پایین .

کفشک زنجیر : دارای ٣ نوار برجسته .

تنظیم کشش زنجیر : هیدرولیکی

ترمز ها : چند دیسکی تر ، درگیری توسط نیروی فنر بوده و با نیروی هیدرولیک آزاد می گردد .

HYDRAULIC SYSTEM

Equipped with one double variable flow axial Piston main pump , pilot system gear pump , 7spool control block, oil cooler & 3 oil filters.

Main Pumps setting pressure :	320 bar
Main pumps flow @ engine rated RPM :	2x 126.5 Lit / min
Pilot pump setting pressure :	32 bar
Pilot pump flow @ engine rated RPM :	11 lit / min

سیستم هیدرولیک

مجهز به یک پمپ دوبل اصلی محوری پیستونی دبی متغیر ، پمپ دنده‌ای سیستم پیلوت ، شیر کنترل ٧ اسپولی ، کولر روغن و ٣ فیلتر روغن .

فشار تنظیمی پمپهای اصلی : ٣٢٠ بار

دبی پمپهای اصلی در دور تنظیمی موتور : ١٢٦/٥ × ٢ لیتر در دقیقه

فشار تنظیمی پمپ پیلوت : ٣٢ بار

دبی پمپ پیلوت در دور تنظیمی موتور : ١١ لیتر در دقیقه

HYDRULIC CONTROLS

Power Distrbution : via control valve with integrated safty valves, simultaneous and independent operation of travel dirve, swing drive and work attachment .

Control type :

Attachment and swing : proportional via joystick levers .

Travel : proportional via foot pedal.

کنترلهای هیدرولیک

توزیع قدرت : از طریق شیرهای کنترل همراه با شیرهای اطمینان بوده و کنترل مستقل عملیات ضمن حرکت دستگاه و گردش شاسی بالا بصورت همزمان امکان پذیر است .

نوع کنترل :

ملحقات و گردان : متناسب با حرکت اهرم های جوی استیک

حرکت دستگاه : متناسب با حرکت پدال پایی

www.cargeek.ir

www.CarGeek.ir

PERFORMANCE

Max . digging depth :	5.8 m •
Max . digging reach : (at ground level)	8.4 m •
Max . digging height :	7.9 m •
Max . dumping height :	5.3 m •
Digging force :	104 KN •
Breakout force :	123 KN •

• With 1 m^3 heaped capacity (0.8 m^3 struck capacity) 1210 mm width bucket, 1700mm stick & 5200 mm one piece boom .

ELECTRICAL SYSTEM

Voltage :	24 V
Batteries :	2 x 12 V, 150 Ah
Alternator :	24 V, 55A
Starter :	4.3 KW

سیستم الکتریکی

ولتاژ :	۲٤ ولت
باتریها :	۲×۱۲ ولت ۱۵۰ آمپر ساعت
آلترناتور :	۲٤ ولت ، ۵۵ آمپر
استارت :	٤/۳ کیلو وات

SWING

Equipped with axial piston motor, 2 stage reduction gearbox , hydraulic self adjusting wet multi disc swing brake, ballbearing swingring with internal teeth, swingring lubricating from inside the cab & pin lock type swing lock.

Tail swing radius :	2450 mm
swing speed :	0 - 10 RPM

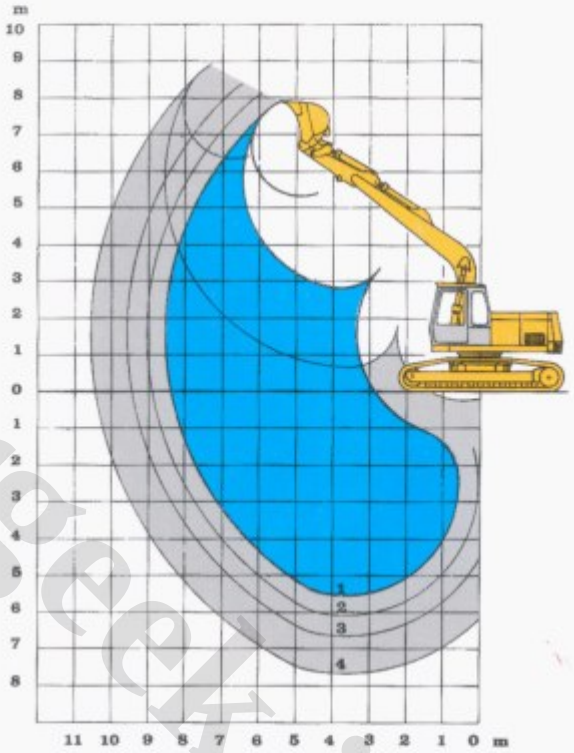

گردان

مجهز به هیدروموتور محوری پیستونی ،گیربکس کاهنده ۲ مرحله‌ای ، ترمز هیدرولیکی چند دیسکی تر و خود تنظیم ، رینگ گردان دنده داخلی با ساچمه‌های بیرونی ، گریسکاری رینگ گردان از داخل کابین ، قفل گردان از نوع پین قفل شونده .

شعاع گردش دم :	۲٤۵۰	میلی متر
سرعت گردش :	۱۰-۰	دور در دقیقه

عملکرد

حداکثر عمق حفاری :	۵/۸ متر •
حداکثر دسترسی حفاری : (روی سطح زمین)	۸/٤ متر•
حداکثر ارتفاع حفاری :	۷/۹ متر•
حداکثر ارتفاع بارگیری :	۵/۳ متر•
نیروی حفاری :	۱۰٤ کیلو نیوتن•
نیروی برش خاک :	۱۲۳ کیلو نیوتن•

• با باکت ۱ متر مکعبی در حالت سرپر (۰/۸ متر مکعب در حالت سرخالی) و عرض ۱۲۱۰ میلی‌متر ، بازوی ۱۷۰۰ میلی‌متر و بوم یک تکه ۵۲۰۰ میلی‌متر

www.cargeek.ir

www.CarGeek.ir

WEIGHT

Operating Weight :
Including 1 m^3 bucket , 1700 mm stick , 5200 mm one piece boom , Operator, full fuel tank & coolant & hydraulic: 18100 kg

وزن

وزن کاری:

شامل باکت ۱ متر مکعبی، استیک ۱۷۰۰ میلی متر، بوم یک تکه ۵۲۰۰ میلی متر، اپراتور، پر بودن تانک سوخت و سیستم خنک کننده و هیدرولیک: ۱۸۱۰۰ کیلوگرم

REFILL CAPACITIES

Fuel tank :	263	lit
Crankcase :	14	lit
Cooling system :	19.7	lit
Hydraulic tank :	280	lit
Final drives :	2 x 4.5	lit
Swing gearbox :	4.5	lit
Swing grease reservoir :	2	lit

ظرفیت مخازن

تانک سوخت:	۲۶۳ لیتر
کارتر موتور:	۱٤ لیتر
سیستم خنک کننده:	۱۹/۷ لیتر
تانک هیدرولیک:	۲۸۰ لیتر
فاینال درایو:	۲ × ٤/٥ لیتر
گیربکس گردان:	٤/٥ لیتر
محفظه گریس گردان:	۲ لیتر

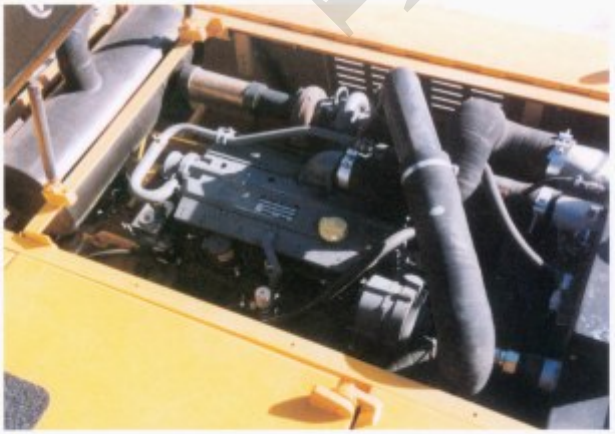

www.cargeek.ir

www.CarGeek.ir

OPERATOR'S STATION

Resiliently mounted, 2 piece, isolated with 360° visibility & retractable front window, heater with 2 speeds fan, fully adjustable body contoured seat with shock absorber, built in arm rests & integrated joysticks. Left arm tilts up for easier entry & exit also automatically inactivates the servo controls.
Easy to read instruments & control panel in easy range of operator.

جایگاه اپراتور

نصب کابین به روی بالشتکهای قابل ارتجاع می باشد ، کابین ۲ تکه ایزوله با قابلیت دید ۳۶۰ درجه و پنجره جلو تا شونده ، بخاری با فن ۲ سرعته ، صندلی قابل تنظیم و طراحی شده بر اساس فرم بدن و دارای ضربه گیر ، کنسول سمت چپ صندلی جهت سهولت درسوار و پیاده شدن راننده بصورت متحرک تعبیه شده است که در این حالت کنترل سرو بطور اتوماتیک از کار می افتد .
درجات و آمپرهای مربوط به کار دستگاه کاملاً خوانا و در معرض دید اپراتور برای کنترل می باشند .

www.cargeek.ir

www.cargeek.ir

www.CarGeek.ir

DIMENSIONS

اندازه‌ها

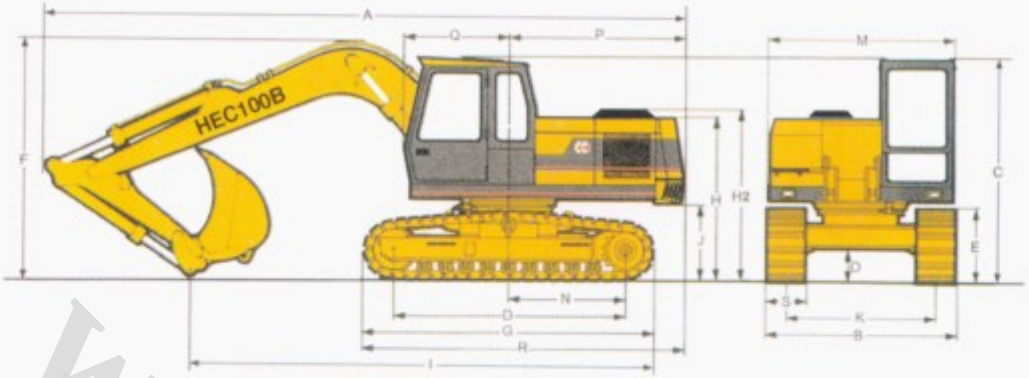

A: 8.65*	m	F: 3*	m	J: 1.015	m	P: 2.375	m
B: 2.6	m	G: 3.895	m	K: 2	m	Q: 1.372	m
C: 2.95	m	H: 2.125	m	M: 2.44	m	R: 4.324	m
D: 3.1	m	H2: 2.275	m	N : 1.55	m	S : 0.6	m
E: 0.938	m	I : 6.5	m	O: 0.433	m		

*With 1.7m Stick

* با استیک ۱/۷ متر

OPTIONAL EQUIPMENT

تجهیزات انتخابی

0.35 & 0.6 & 1 m^3 (600, 900 , 1210 mm width) buckets
0.5 m^3 (1500 mm With) ditchcleaning bucket
1700 & 3800 mm Sticks
Clamshell
Timber grapple
Multi tine grapple

باکتهای ۰/۳۵ و ۰/۶ و ۱ متر مکعب (عرض ۶۰۰ و ۹۰۰ و ۱۲۱۰ میلی متر)
باکت لایروبی ۰/۵ متر مکعب (عرض ۱۵۰۰ میلی متر)
استیکهای ۱۷۰۰ و ۳۸۰۰ میلی متر
کلمشل
گریل چوب
گریل چند شاخه

Heavy Equipment Production CO. (HEPCO)

Export Dept:
10, Somayeh Ave.,
P.O.Box : 15875 - 1814, Tehran, Iran
Tel. : (021) 8309360-7 , 8303830
Fax. : (021) 8830189
www.hepcoir.com

اداره فروش و بازاریابی :
ایران ، تهران ، خیابان سمیه ، پلاک ۱۰
صندوق پستی : ۱۸۱٤ - ۱۵۸۷۵
تلفن : ۸۳۰۳۸۳۱ ، ۷- ۸۳۰۹۳۶۰
فکس : ۸۳۰۹۳۶۹

Specifications are subject to change without notice.

مشخصات ممکن است بدون اطلاع قبلی تغییر کند .

www.cargeek.ir

www.CarGeek.ir

LIFT TRUCK
HFL100B
لیفتـــــراک

Model shown may include optional equipment.

مدل نشان داده شده ممکن است شامل تجهیزات سفارشی باشد.

Engine Power :	87 HP	۸۷ اسب بخار	توان موتور :
Lift Capacity :	7 t	۷ تن	ظرفیت بالابری :
Lifting Height :	4 m	٤ متر	ارتفاع بالابری :

HEPCO

www.cargeek.ir

www.CarGeek.ir

ENGINE — موتور

Deutz BF4M2012			دویتس بی اف٤ ام ۲۰۱۲
Water cooled, Diesel engine			آب خنک ، موتور دیزل
Power :	87 HP @ 2200 RPM	۸۷ اسب‌بخار در ۲۲۰۰ دوردردقیقه	توان موتور:
Max. Torque :	333 Nm @ 1500 RPM	۳۳۳ نیوتن متر در ۱۵۰۰ دور در دقیقه	حد اکثر گشتاور:
No. Of Cylinders :	4	٤	تعداد سیلندر:

HYDRAULIC SYSTEM — سیستم هیدرولیک

Hyd. Pump / Tandem :	Sauer / PRN 55	زاور/ پی آر اِن ۵۵	هیدروپمپ / تاندم :
Flow :	120 lit/min @ 2200 RPM	۱۲۰ لیتر در ۲۲۰۰ دور در دقیقه	دبی :
Max pressure :	175 bar	۱۷۵ بار	حداکثر فشار:

DRIVE TRAIN — انتقال قدرت

Torque converter :	W 280	دبلیو ۲۸۰	تورک کنورتر :
Transmission :	Power shift - 2 Speed	پاورشیفت - دو سرعته	گیربکس :
Make :	Graziano	گرازیانو	ساخت :
Model :	PST2	پی اس تی ۲	مدل :
Travel speeds F/R			سرعت حرکت (جلو/عقب)
1st gear (Without Load) :	14 km/h	١٤ کیلومتر بر ساعت	دنده ۱ (بدون بار) :
2nd gear (Without Load) :	26 km/h	۲۶ کیلومتر بر ساعت	دنده ۲ (بدون بار) :
1st gear (With Load) :	12 km/h	۱۲ کیلومتر بر ساعت	دنده ۱ (با بار) :
2nd gear (With Load) :	24 km/h	٢٤ کیلومتر بر ساعت	دنده ۲ (با بار) :
Axle			اکسل
Make :	Graziano	گرازیانو	ساخت :
Model :	AX 60/80	ای ایکس ۸۰/۶۰	مدل :

WHEELS — چرخها

Tyre Size Front / Rear :	8.25 - 15, 12 pr	۱۲ لایه و ۱۵ - ۸/۲۵	اندازه لاستیکها / جلو عقب :
Tyre Type :	Penumatic	بادی	نوع تایر :
No. of Wheels / Front :	4	٤	تعداد چرخهای جلو :
No. of Wheels / Rear :	2	۲	تعداد چرخهای عقب :

STEERING SYSTEM — سیستم فرمان

Hyd. Pump :	Sauer / SNP 2	زاور/ اس اِن پی ۲	پمپ هیدرولیک فرمان :
Flow :	31 lit / min @ 2200 rpm	۳۱ لیتر در دقیقه در ۲۲۰۰ دور در دقیقه	دبی :
Pressure :	175 bar	۱۷۵ بار	فشار:

www.cargeek.ir

www.CarGeek.ir

WEIGHT

Operating weight :	9100 kg
Weight lift capacity :	7000 kg
Axle loading / loaded :	Front 13900 - Rear 2200 kg
Axle loading / unloaded :	Front 4000 - Rear 5100 kg

وزن

وزن کاری :	۹۱۰۰ کیلوگرم
ظرفیت بار برداری :	۷۰۰۰ کیلوگرم
توزیع وزنی اکسل ها / با بار :	جلو ۱۳۹۰۰ - عقب ۲۲۰۰ کیلوگرم
توزیع وزنی اکسل ها / بدون بار :	جلو ۴۰۰۰ - عقب ۵۱۰۰ کیلوگرم

PERFORMANCE

Drawbar pull / Max. :	30 KN
Gradability with / without load :	%20 - %30
Lift speed / with load :	153 mm/s
Lift speed / without load :	173 mm/s

عملکرد

حداکثر نیروی کشش :	۳۰ کیلونیوتن
حداکثر شیب روی با بار / بدون بار :	٪۲۰ - ٪۳۰
سرعت بالابری دکل / با بار:	۱۵۳ میلی متر در ثانیه
سرعت بالابری دکل / بدون بار:	۱۷۳ میلی متر در ثانیه

ADVANTAGES

Smooth operating & easy maintenance

The easy way to keep thing moving

Heavy duty application

Low noise & emission levels

مزایا

کاربری ساده، سرویس و نگهداری آسان

ساده ترین روش برای جابجایی بارها

کاربری در شرایط سخت و دشوار

حداقل آلودگی صدا و دود

CAPACITIES

Engine oil :	10 lit
Cooling system :	24 lit
Fuel tank :	125 lit
Hydraulic tank :	125 lit
Transmission :	12.5 lit
Differential :	10.5 lit

ظرفیتها

روغن موتور :	۱۰ لیتر
سیستم خنک کننده :	۲۴ لیتر
تانک سوخت :	۱۲۵ لیتر
تانک هیدرولیک :	۱۲۵ لیتر
گیربکس :	۱۲/۵ لیتر
اکسل محرک :	۱۰/۵ لیتر

DIMENSIONS

Forks :	$60_T \times 200_W \times 1400_L$ mm
Mast tilt / forward :	6°
Mast tilt / backward :	12°
Ground clearance min :	170 mm

ابعاد

شاخک ها :	طول ۱۴۰۰ × پهنا ۲۰۰ × ضخامت ۶۰ میلی متر
زاویه انحراف دکل به جلو :	۶ درجه
زاویه انحراف دکل به عقب :	۱۲ درجه
حداقل فاصله اکسل تا زمین :	۱۷۰ میلی متر

www.cargeek.ir

www.CarGeek.ir

DIMENSIONS

اندازه ها

Unit : mm

واحد: میلی متر

A1	A2	B1	B2	B3	H1	H2	H3	H4
4860	2350	2089	1564	1444	2526	3050	5080	4000

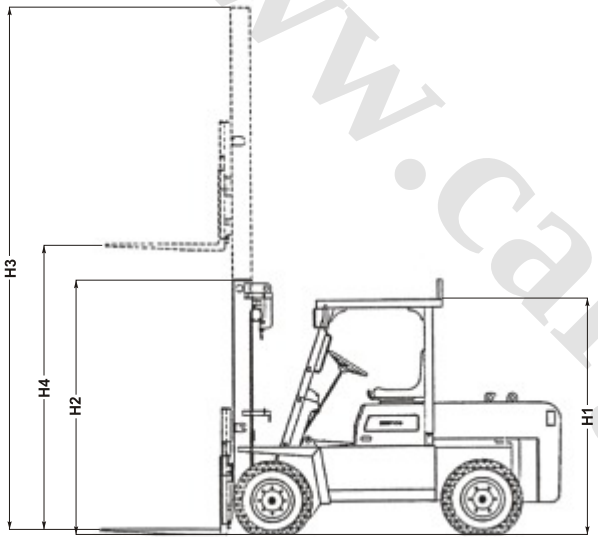

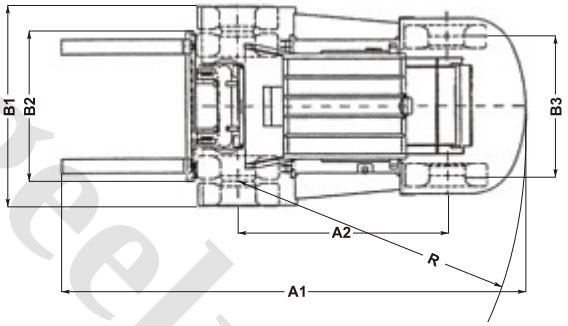

www.cargeek.ir

Heavy Equipment Production CO. (HEPCO)

Export Dept. :
10, Somayeh Ave.
P.O.Box : 15875 - 1814, Tehran - Iran
Tel. : (+9821) 8309360-7 , 8303830
Fax : (+9821) 8830189
E-mail : export@hepcoir.com

اداره فروش و بازاریابی :
ایران ، تهران ، خیابان سمیه ، پلاک ۱۰
صندوق پستی : ۱۸۱٤ - ۱۵۸۷۵
تلفن : ۷-۸۳۰۹۳۶۰ ، ۸۳۰۳۸۳۱ ، ۸۳۰۶۰۷۹
فکس : ۸۳۰۹۳۶۹
پست الکترونیکی : sales@hepcoir.com

www.hepcoir.com

Specifications are subject to change without notice.

مشخصات ممکن است بدون اطلاع قبلی تغییر کند.

www.cargeek.ir

www.CarGeek.ir

MOTOR GRADER
HG180D
گـــــریـــــدر

Model show may include optional equipment.

مدل نشان داده شده ممکن است شامل تجهیزات سفارشی باشد.

Engine Power :	230 HP	۲۳۰ اسب بخار	توان موتور :
Operating Weight : (MAX.)	17 t	۱۷ تن	وزن کاری : (حداکثر)
Blade Width:	4.01 m	٤/٠١ متر	عرض تیغه :

HEPCO

www.cargeek.ir

www.CarGeek.ir

ENGINE

Deutz BF6M1013EC

Water cooled, 4 storke diesel engine, 6 cylinder in line turbocharging with charge air cooling.

High-pressure fuel injection.

Electronic engine governer EMR2.

Power :	169 kw (230 HP) @ 2200 RPM
Max.torque :	854 Nm @ 1400 RPM
Bore × Storke :	108 × 130 mm
Total displacement :	7.146 lit
Compression ratio :	19:1

موتور

دویتس بی اف ۶ ام ۱۰۱۳ ایی سی

آب خنک، ٤ زمانه دیزل، ۶ سیلندر خطی، دارای توربو شارژو اینتر کولر.

پاشش سوخت با فشار بالا.

موتور مجهز به گاورنر الکترونیکی ای ام آر ۲

توان موتور :	۱۶۹ کیلووات (۲۳۰ اسب بخار) در ۲۲۰۰ دور در دقیقه
حد اکثر گشتاور:	۸۵٤ نیوتن متر در ۱٤۰۰ دور در دقیقه
قطر پیستون × کورس پیستون :	۱۰۸×۱۳۰ میلی متر
حجم موتور :	۷/۱٤۶ لیتر
نسبت تراکم :	۱۹:۱

DRIVE TRAIN

Torque converter :	Single stage
Torque ratio :	2.31 : 1
Transmission (ZF 6 WG190) :	6 Speeds, power shift
Traveling speeds :	
1st gear : (F/R)	4.7 / 4.6 km/h
2nd gear : (F/R)	7.3 / 11.5 km/h
3rd gear : (F/R)	11.75 / 27.5 km/h
4th gear : (F)	18 km/h
5th gear : (F)	28 km/h
6th gear : (F)	43.2 km/h

انتقال قدرت

تورک کنورتر :	یک طبقه
نسبت گشتاور :	۲/۳۱:۱
گیربکس (زد اف ۶ دبلیو جی ۱۹۰):	۶ سرعته پاور شیفت
سرعتهای حرکت :	
دنده ۱ :(جلو / عقب)	٤/۷ / ٤/۶ کیلومتر در ساعت
دنده ۲ :(جلو / عقب)	۷/۳ / ۱۱/۵ کیلومتر در ساعت
دنده ۳ :(جلو / عقب)	۱۱/۷۵ / ۲۷/۵ کیلومتر در ساعت
دنده ٤ :(جلو)	۱۸ کیلومتر در ساعت
دنده ۵ :(جلو)	۲۸ کیلومتر در ساعت
دنده ۶ :(جلو)	٤۳/۲ کیلومتر در ساعت

AXLES & TANDEMS

Rear axle : (ZFAPG12) fully floating axle shaft equipped with no spin differential, double reduction planetary type final drives & chain drive tandems.

Tandems oscillation :	± 13°

Front axle: Oscillable & equipped with hydraulic wheels leaning.

Front axle oscillation :	± 15°
Front wheels leaning angle :	20°
Front axle ground clearance :	625 mm
Rims :	25 × 14
Tires :	17.5 × 25 - 12PR

اکسل ها و تاندم ها

اکسل عقب :(زد اف آ پی جی ۱۲) شفت اکسل تمام شناور، مجهز به دیفرانسیل ضدلغزش، فاینال درایوهای نوع سیاره‌ای باکاهش دومرحله ای و تاندم های زنجیری.

نوسان تاندم ها :	۱۳± درجه

اکسل جلو : قابل‌نوسان ومجهزبه زاویه‌گیری‌عمودی هیدرولیک چرخها.

نوسان اکسل جلو :	۱۵± درجه
زاویه گیری عمودی چرخهای جلو :	۲۰ درجه
فاصله اکسل جلو از زمین :	۶۲۵ میلی متر
رینگها :	۲۵ × ۱٤
تایرها :	۲۵×۱۷/۵ - ۱۲ لایه

HYDRAULIC SYSTEM

Open centered, equipped with main gear pump (SAUER) twin 5 spools control valves (WALVOIL), oil cooler, oil filters & double acting cylinders.

Main pump setting pressure :	175 bar
Main pump flow @ engine rated RPM :	142 lit/min

سیستم هیدرولیک

مرکز بار، مجهز به پمپ دنده‌ای اصلی(زاور)، دو شیر کنترل ۵ اسپولی (وال ویل)، کولر روغن، فیلترهای روغن وجکهای دوطرفه.

فشار تنظیمی پمپ اصلی :	۱۷۵ بار
دبی پمپ اصلی در دور تنظیمی موتور :	۱٤۲ لیتر در دقیقه

www.cargeek.ir

www.CarGeek.ir

STEERING

Hydraulically actuated on front wheels, equipped with gear pump (SAUER) & hydraulically frame articulation.

Steering pump setting pressure :	140 bar
Steering pump flow @ engine rated RPM :	54 lit/min
Steering angle :	45°
Articulation angle :	± 25°
Min. turning radius :	7.625 m

فرمان

اعمال نیروی هیدرولیکی روی چرخهای جلو، مجهز به پمپ دنده ای (زاور) و کمرشکن هیدرولیکی شاسی.

فشار تنظیمی پمپ فرمان :	۱۴۰ بار
دبی پمپ فرمان در دور تنظیمی موتور :	۵۴ لیتر دردقیقه
زاویه فرمان گیری :	۴۵ درجه
زاویه کمرشکن :	±۲۵ درجه
حداقل شعاع گردش :	۷/۶۲۵ متر

BRAKES

Service brake : wet type multidisc, actuated on 4 rear wheels & self adjusting.

Parking brake : (SAHR) spring applied, hydraulic released (Negative brake)

ترمزها

ترمز حرکت : چند دیسکی نوع تر، با اعمال نیرو روی توپیهای ٤ چرخ عقب وخود تنظیم.

ترمز پارک : با اعمال نیروی فنر ترمز انجام می شود و با اعمال فشار هیدرولیک ترمز خلاص می شود.

ELECTRICAL SYSTEM

Voltage :	24 V
Batteries :	2 ×12 V, 150 Ah
Alternator :	28V , 55 A
Starter :	24V , 4 kw

سیستم الکتریکی

ولتاژ :	۲٤ ولت
باتریها :	۲×۱۲ ولت، ۱۵۰ آمپر ساعت
آلترناتور :	۲۸ ولت، ۵۵ آمپر
استارت :	۲٤ ولت، ٤ کیلو وات

BLADE EQUIPMENT

Drawbar : A shaped , L section

swing ring : hydraulically controlled, internal gear type circle with 6 guide shoes for 360° smooth rotation.

outter circle diameter :	1550 mm

Mold board : box section constructed with wear resistant steel, equipped with hydraulic blade side shift & manual tip control.

Lenght × Height × Thickness :	4010 × 720 × 19 mm

تجهیزات تیغه

اهرم کشش : A شکل، مقطع L

رینگ گردان : با کنترل هیدرولیکی، رینگ نوع دندانه داخلی با ۶ کفشک راهنما جهت گردش نرم ۳۶۰ درجه.

قطر بیرونی رینگ :	۱۵۵۰ میلی لیتر

صفحه تیغه : ساختار مقطع جعبه ای با فولاد مقاوم در برابر فرسایش مجهز به حرکت جانبی هیدرولیکی تیغه و تنظیم دستی برگردان.

طول × ارتفاع × ضخامت :	٤۰۱۰×۷۲۰×۱۹ میلی متر

PERFORMANCE

Max. blade lift above ground :	0.4 m
Max. blade drop below ground :	0.7 m
Max. blade shoulders reach	
Right side :	2.1 m
Left side :	2.1 m
Blade side shift	
Right side :	0.64 m
Left side :	0.64 m
Max. bank cutting angle :	90°
Cutting angle :	36-81°
Blade tip :	40° forward, 5° backward

عملکرد

حداکثر بلند شدن تیغه از زمین :	۰/٤ متر
حداکثر فرو رفتن تیغه درزمین :	۰/۷ متر
حد اکثر دستیابی تیغه در شانه ها	
سمت راست :	۲/۱ متر
سمت چپ :	۲/۱ متر
حرکت جانبی تیغه	
سمت راست :	۰/۶٤ متر
سمت چپ :	۰/۶٤ متر
حداکثر زاویه برش عمودی تیغه :	۹۰ درجه
زاویه برش : استاندارد	۳۶-۸۱ درجه
برگردان تیغه :	٤۰ درجه به جلو، ۵ درجه به عقب

www.cargeek.ir

www.CarGeek.ir

REFILL CAPACITIES

Fuel tank :	310 lit
Crankcase :	20 lit
Cooling system :	22 lit
Hydraulic system :	105 lit
Hydraulic tank :	90 lit
Transmission :	33 lit
Differential :	16 lit
Axle housing :	2 × 6 lit
Tandems :	2 × 21 lit
Rear wheel hubs :	4 × 5 lit
Swing gearbox :	10 lit

ظرفیت مخازن

تانک سوخت :	۳۱۰ لیتر
کارتر موتور :	۲۰ لیتر
سیستم خنک کننده :	۲۲ لیتر
سیستم هیدرولیک :	۱۰۵ لیتر
تانک هیدرولیک :	۹۰ لیتر
گیربکس :	۳۳ لیتر
دیفرانسیل :	۱۶ لیتر
هوزینگ اکسل :	۲×۶ لیتر
تاندم ها :	۲×۲۱ لیتر
توپی چرخهای عقب :	٤×۵ لیتر
گیربکس گردان :	۱۰ لیتر

WEIGHT

Operating Weight : (standard equipment)
Including: cab(300kg), scarifier (785kg)
all operating fluids (full), rear counter weight (1400kg)
and operator (80kg)

total :	17000 kg
on front wheel :	5100 kg
on rear wheel :	11900 kg

وزن

وزن کاری: (تجهیزات استاندارد)
شامل کابین ۳۰۰ کیلوگرمی، اسکریفایر ۷۸۵ کیلوگرمی، وزنه عقب ۱٤۰۰ کیلوگرمی، اپراتور ۸۰ کیلوگرمی، پربودن تانک سوخت، سیستم خنک کننده و هیدرولیک و روانکارها :

وزن روی چرخهای جلو :	۱۷۰۰۰ کیلوگرم
وزن روی چرخهای عقب :	۵۱۰۰ کیلوگرم
	۱۱۹۰۰ کیلوگرم

www.cargeek.ir

www.CarGeek.ir

OPERATOR'S STATION

Rear frame mounted, good visibility to blade & all around the working area, equipped with large windows front & rear glass wippers, heater with 2 speeds fan ergonomically located controls & instruments, titlable steering wheel column & adjustable suspended operator's seat.

جایگاه اپراتور

سوار بر شاسی عقب، قابلیت دیدروی تیغه و محوطه کاری، مجهز به پنجره های بزرگ، برف‌پاک‌کن‌های شیشه جلو و عقب، بخاری با فن ۲ سرعته، تجهیزات و کنترل‌های با موقعیت مناسب و دردسترس، ستون غربیلک فرمان تاشو و صندلی اپراتور با قابلیت تنظیم و ارتجاع.

www.cargeek.ir

www.cargeek.ir

www.CarGeek.ir

DIMENSIONS

اندازه ها

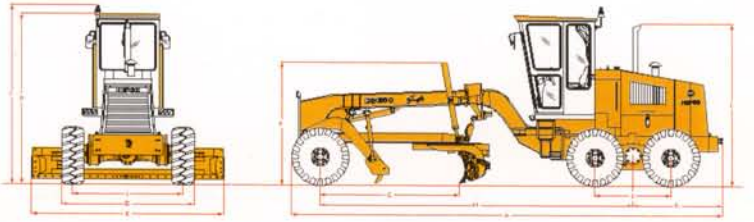

A : 8945 mm	D : 3370 mm	G : 2825 mm	J : 1542 mm
B : 2625 mm	E : 4010 mm	H : 6425 mm	K : 1850 mm
C : 3540 mm	D : 2790 mm	I : 2165 mm	L : 3290 mm

OPTIONAL EQUIPMENT

تجهیزات سفارشی

Front blade (2450mm width)	تیغه جلو (عرض ۲٤٥٠ میلی متر)
3-5 shanks rear ripper(2200mm swath width)	ریپر ۳-۵ کلنگی عقب (پهنای باند برش ۲۲۰۰ میلی متر)
Front push block	بلوک هل دادن جلو
6-11 shanks scarifier (1225 mm swath width)	اسکریفایر ۶-۱۱ کلنگی (پهنای باند برش ۱۲۲۵ میلی متر)

www.cargeek.ir

Heavy Equipment Production CO. (HEPCO)

Export Dept. :
10, Somayeh Ave.
P.O.Box : 15875 - 1814, Tehran - Iran
Tel. : (+9821) 8309360-7 , 8303830
Fax : (+9821) 8830189
E-mail : export@hepcoir.com

اداره فروش و بازاریابی :
ایران ، تهران ، خیابان سمیه ، پلاک ۱۰
صندوق پستی : ۱۸۱٤ - ۱۵۸۷۵
تلفن : ۷-۸۳۰۹۳۶۰ ، ۸۳۰۳۸۳۱ ، ۸۳۰۶۰۷۹
فکس : ۸۳۰۹۳۶۹
پست الکترونیکی : sales@hepcoir.com

www.hepcoir.com

Specifications are subject to change without notice.

مشخصات ممکن است بدون اطلاع قبلی تغییر کند.

www.cargeek.ir

EXIR PRINT +9821 7554012
TDG180D-A/12.11SD

www.CarGeek.ir

WHEEL LOADER
HL200E*
لودر چرخ لاستیکی

Model show may include optional equipment.

*L120E (VOLVO)

مدل نشان داده شده ممکن است شامل تجهیزات سفارشی باشد.

Engine Power :	224 HP	۲۲٤ اسب بخار	توان موتور :
Operating Weight :	19.3 t	۱۹/۳ تن	وزن کاری :
Bucket Capacity :	3.6 m³	۳/۶ متر مکعب	ظرفیت باکت :

HEPCO

www.cargeek.ir

www.CarGeek.ir

ENGINE

VOLVO D7DLAE2

Water cooled, 4 stroke diesel engine, 6 cylinder in line electronically controlled unit pumps, turbo charge & air to air intercooled, equipped with oil precleaner.

Engine power*: (gross)	165 kw (224HP) @ 1800 RPM
Engine power**: (net)	164 kw (223HP) @ 1800 RPM
Max. torque : (* SAEJ 1995)	1020 Nm @ 1400 RPM
Max. torque : (**SAEJ 1349)	1015 Nm @ 1400 RPM
Total displacement :	7.1 lit

موتور

ولوو دی ۷ دی ال آ ای ۲

آب خنک، ٤ زمانه دیزل، ۶ سیلندر خطی، مجهز به واحد کنترل الکترونیکی سوخت، دارای توربو شارژو اینتر کولر هوا به هوا، مجهز به فیلتر هواکش روغنی.

توان موتور*: (ناخالص)	۱۶۵ کیلووات (۲۲٤ اسب بخار) در ۱۸۰۰ دور در دقیقه
توان موتور**: (خالص)	۱۶٤ کیلووات (۲۲۳ اسب بخار) در ۱۸۰۰ دور در دقیقه
حد اکثر گشتاور: (* اس آ ای جی ۱۹۹۵)	۱۰۲۰ نیوتن متر در ۱٤۰۰ دور در دقیقه
حد اکثر گشتاور: (** اس آ ای جی ۱۳٤۹)	۱۰۱۵ نیوتن متر در ۱٤۰۰ دور در دقیقه
حجم موتور :	۷/۱ لیتر

TRANSMISSION

Torque converter :	Single stage
Torque ratio :	2.85 : 1
Transmission ;	VOLVO HTE205

4 speeds,APS(Automatic Power Shift)with mode selector.

Traveling speeds, (F&R)

1st gear :	7.1km/h
2nd gear :	13.1 km/h
3rd gear :	24.7 km/h
4th gear :	35.1 km/h

گیر بکس

تورک کنورتر :	یک مرحله ای
نسبت گشتاور :	۲/۸۵:۱
گیربکس؛	ولوو اچ تی ای ۲۰۵

٤ سرعته، نوع آ پی اس (تغییر دهنده اتوماتیک) از طریق موقعیت سلکتور سرعتهای حرکت؛ (جلو و عقب)

دنده ۱ :	۷/۱ کیلومتر در ساعت
دنده ۲ :	۱۳/۱ کیلومتر در ساعت
دنده ۳ :	۲٤/۷ کیلومتر در ساعت
دنده ٤ :	۳۵/۱ کیلومتر در ساعت

AXLES

VOLVO AWB 31 (front) & AWB 30 (rear)

Fully floating axle shafts with planetary type hub reductions & 100 % differential lock on front axle.

Rear axle oscillation :	± 13° (460 mm)
Tires :	23.5 R 25

اکسل ها

ولوو آ دبلیو بی ۳۱ (جلو) و آ دبلیو بی ۳۰ (عقب)

شفتهای اکسل تمام شناور با توپی های کاهنده نوع سیاره ای و دیفرانسیل با قفل شوندگی ۱۰۰٪ در اکسل جلو.

مقدار نوسان اکسل عقب :	۱۳± درجه (٤۶۰ میلی متر)
تایرها :	۲۵ × ۲۳/۵

HYDRAULIC SYSTEM

2 load sensing variable displacement axial piston pumps 2 spool pilot controlled valve, automatic boom & bucket kick out, double acting cylinders & full flow filtration through 20 µm (absolute) filter cartridge.

Main pump setting pressure(1):	250 bar
Main pump setting pressure(2):	210 bar
Main pump flow @ engine rated RPM(1):	145 lit/min
Main pump flow @ engine rated RPM(2):	110 lit/min
Pilot setting pressure :	35 bar

سیستم هیدرولیک

۲ پمپ محوری پیستونی دبی متغیر حساس به بار، شیرکنترل ۲ اسپولی سوئیچهای قطع کن بوم و باکت، جکهای دوطرفه و فیلتراسیون تمام جریان با دقت ۲۰ میکرون.

فشار تنظیمی پمپ اصلی (۱):	۲۵۰ بار
فشار تنظیمی پمپ اصلی (۲):	۲۱۰ بار
دبی پمپ اصلی در دور تنظیمی موتور (۱):	۱٤۵ لیتر در دقیقه
دبی پمپ اصلی در دور تنظیمی موتور (۲):	۱۱۰ لیتر در دقیقه
فشار تنظیمی راه انداز :	۳۵ بار

STEERING

Articulated frame, hydraulically actuated, load sensing equipped with variable flow axial piston pump & 2 double acting cylinders.

Setting pressure :	210 bar
Max. flow :	120 lit/min
Inner turning radius :	3.06 m
Articulation angle :	± 40°

فرمان

شاسی کمرشکن هیدرلیکی، مجهز به پمپ محوری پیستونی دبی متغیر حساس به بار و ۲ جک دو طرفه.

فشار تنظیمی :	۲۱۰ بار
حداکثر دبی :	۱۲۰ لیتر دردقیقه
شعاع گردش درونی :	۳/۰۶ متر
زاویه کمرشکن :	٤۰± درجه

www.cargeek.ir

www.CarGeek.ir

BRAKES

Service brakes : outboard mounted fully hydraulically operated, fully sealed oil circulation cooled wet disc breaks 3 accumulators & transmission declutch switch.

Secondary brake : either of the service brake circuits or the parking brake full fills safety requirments.
Parking brake : electro hydraulically operated wet multi disc brake mounted on transmission output shaft.

ترمزها

ترمزهای حرکت : تمام هیدرولیکی تعبیه شده درداخل اکسل مجهز به ترمزهای دیسکی که با جریان روغن خنک کاری می شود ودارای ۳ انباره و کلید خلاص کن گیربکس میباشد.

ترمزثانویه : برطرف کننده تمامی نیازهای ایمنی که مدارهای ترمز حرکت یا ترمز دستی را شامل می گردد.
ترمز دستی : ترمز چند صفحه ای تر با عملکرد الکترو هیدرولیکی نصب شده بر روی شفت خروجی گیربکس.

ELECTRICAL SYSTEM

Voltage :	24 V
Batteries :	2 ×(12 V, 140 Ah)
Alternator :	55 A
Starter :	5.4 kw

سیستم الکتریکی

ولتاژ :	۲٤ ولت
باتریها :	۲×(۱۲ ولت، ۱٤۰ آمپر ساعت)
آلترناتور :	۵۵ آمپر
استارت :	۵/٤ کیلو وات

PERFORMANCE

TP (Torque Parallel) linkage lift arm system with exact parallel lift arm action.

Static tipping load;	
At straight :	14180 kg*
At 35° turn :	12580 kg*
At 40° turn :	12110 kg*
Breakout force :	159.9 KN*
Boom raising cycle time :	5.4 sec.
Bucket dumping cycle time :	2.1 sec.
Bucket lowering cycle time : (empty)	2.5 sec.
Total cycle time :	10 sec.

* with 3.6 m³ (heaped capacity) bucket & teeth

عملکرد

با ترکیبی از اهرم بندی صلیبی و بازویی که حرکت بدون انحراف بالابری را امکان پذیر می نماید.

بارکله کردن استاتیکی ؛	
در حالت مستقیم :	۱٤۱۸۰ کیلوگرم*
در حالت کمرشکن ۳۵ درجه :	۱۲۵۸۰ کیلوگرم*
در حالت کمرشکن ٤۰ درجه :	۱۲۱۱۰ کیلوگرم*
نیروی برش خاک :	۱۵۹/۹ کیلونیوتن*
زمان بالا رفتن بوم :	۵/٤ ثانیه
زمان بارگیری باکت :	۲/۱ ثانیه
زمان تخلیه باکت : (خالی)	۲/۵ ثانیه
کل زمان یک سیکل کاری	۱۰ ثانیه

*با باکت ۳/۶ متر مکعب (ظرفیت سرپر) و ناخن

www.cargeek.ir

www.CarGeek.ir

REFILL CAPACITIES

Fuel tank :	215 lit
Crankcase :	21 lit
Engine coolant :	70 lit
Transmission oil :	38 lit
Front axle :	36 lit
Rear axle :	41 lit
Hydraulic oil tank :	143 lit

ظرفیت مخازن

تانک سوخت :	۲۱۵ لیتر
کارتر موتور:	۲۱ لیتر
سیستم خنک کننده موتور :	۷۰ لیتر
روغن گیربکس :	۳۸ لیتر
اکسل جلو :	۳۶ لیتر
اکسل عقب :	٤۱ لیتر
تانک روغن هیدرولیک :	۱٤۳ لیتر

WEIGHT

Operating Weight;
Including 3.6m³ bucket with teeth, operator, full fuel tank, Hydraulic tank : 19340 kg

وزن

وزن کاری:
شامل باکت ۳/۶ متر مکعبی با ناخن، اپراتور، تانک سوخت، تانک هیدرولیک و رادیاتور در حالت پر : ۱۹۳٤۰ کیلوگرم

www.cargeek.ir

www.cargeek.ir

www.CarGeek.ir

OPERATOR'S STATION

The care cab is according to the ROPS/FOPS standards mounted on rubber pads, good all round visibility, equipped with large windows & curved front wind shield of greentinted glass, emergency exit, filtered fresh air heater & window defrosters with 4 speed fan, ergonomically positioned controls & instruments, contronic monitoring system (provides information on scheduled service intervals & machine condition) & adjustable suspended operator's seat with retractable seat belt.

The CDC joystick (shown on an armrest in the left handside of operator's seat) is optional.

Ventilation :	9 m³/min
Heating capacity :	11 kw
sound level in cab :	LpA 68 dB (A)

Picture with optional equipment. عکس فوق شامل تجهیزات ویژه سفارشی است.

جایگاه اپراتور

اتـاق مـحـافـظ مطابق با استانداردهای مقاوم در برابر سقوط و ضربه نصب شده برروی بالشتکهای لاستیکی با قابلیت دید مناسب درتمام جهات مجهز به پنجره های بزرگ و شیشه قوس دار جلو با زمینه سبز رنگ ۲ خروجی اضطراری ، شیشه گرمکن و بخاری با فن ٤ سرعته که ازهوای تمیز فیلتر شده استفاده میکند ، تجهیزات وکنترل های با موقعیت مناسب و دردسترس ، سیستم مانیتورینگ کنترونیک (که اطلاعات برنامه زمانبندی سرویسهای دوره ای و وضعیت دستگاه را عرضه می کند) و صندلی اپراتور با قابلیت تنظیم و ارتجاع با کمربند ایمنی قرقره ای می باشد.جوی استیک سی دی سی (که در تصویر بر روی یک کنسول در سمت چپ صندلی اپراتور نشان داده شده است) سفارشی می باشد.

تهویه هوا :	۹ متر مکعب در دقیقه
ظرفیت گرمایش :	۱۱ کیلووات
میزان صدا در کابین :	۶۸ دسی بل

www.cargeek.ir

www.CarGeek.ir

DIMENSIONS

اندازه ها

Teeth & Segments

A :	8250	mm*
B :	6540	mm
C :	3200	mm
D :	400	mm
E :	1410	mm*
F :	3360	mm
G :	2132	mm
H :	2750	mm*
J :	3800	mm*
K :	4110	mm
L :	5690	mm
M :	1350	mm*
N :	1880	mm*
O :	55	°
P :	49	° (Pmax.45°)
R :	42	°
R1:	47	°
S :	66	°
T :	74	mm*
U :	510	mm
V :	2880	mm
X :	2060	mm
Y :	2680	mm
Z :	3340	mm
a_1 :	12810	mm*
a_2 :	5730	mm
a_3 :	3060	mm
a_4 :	±40	°

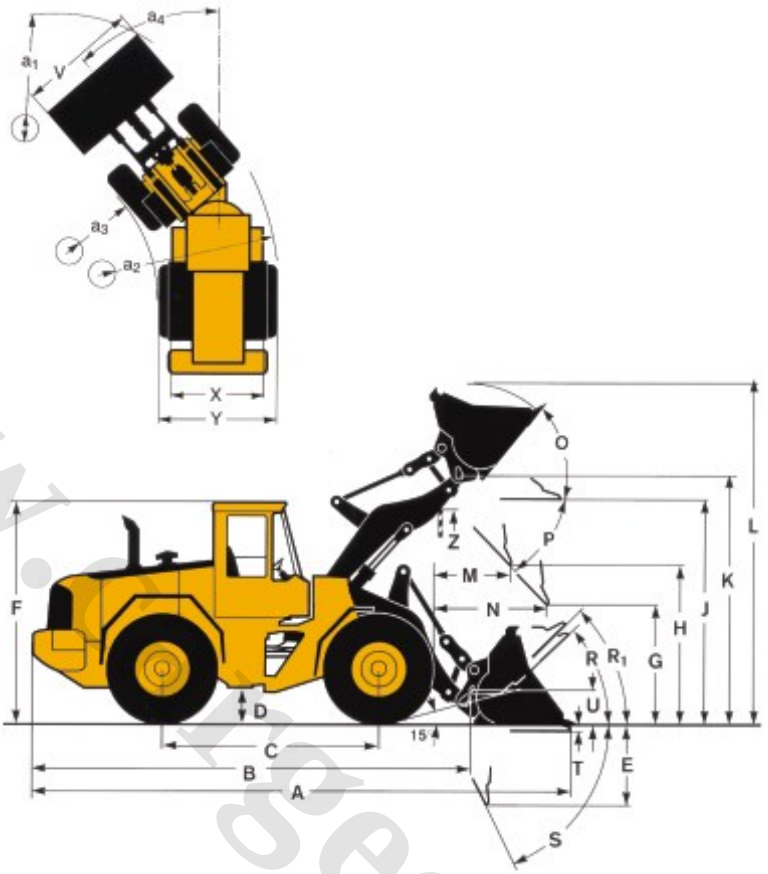

*With teeth

*با ناخن

www.cargeek.ir

Heavy Equipment Production CO. (HEPCO)

Export Dept. :
10, Somayeh Ave.
P.O.Box : 15875 - 1814, Tehran - Iran
Tel. : (+9821) 8309360-7 , 8303830
Fax : (+9821) 8830189
E-mail : export@hepcoir.com

اداره فروش و بازاریابی :
ایران ، تهران ، خیابان سمیه ، پلاک ۱۰
صندوق پستی : ۱۸۱٤ - ۱۵۸۷۵
تلفن : ، ۸۳۰۹۳۶۰-۷ ، ۸۳۰۳۸۳۱
فکس : ۸۳۰۹۳۶۹
پست الکترونیکی : sales@hepcoir.com

www.hepcoir.com

Specifications are subject to change without notice.

مشخصات ممکن است بدون اطلاع قبلی تغییر کند.

EXIR PRINT +9821 7554012
TDL90E-A(12.03) SD
www.cargeek.ir

www.CarGeek.ir

Pneumatic Tired Roller

HR105B

غلتک اتوی آسفالت

Engine power :	80.5 hp	۸۰/۵ اسب بخار	قدرت موتور :
Operating Weight :	15 t	۱۵ تن	وزن کاری :
Rolling Width :	2.06 m	۲/۰۶ متر	عرض کاری :

HEPCO

www.cargeek.ir

www.CarGeek.ir

ENGINE — موتور

Make :	Perkins	پرکینز	سازنده :
Model :	1004- 4	۱۰۰۴-٤	مدل :
Type :	Diesel Engine , Water Cooled	دیزل، آب خنک	نوع :
Power :	80.5 Hp @ 2300 RPM	۸۰/۵ اسب بخار در ۲۳۰۰ دور در دقیقه	قدرت :
Max. Torque :	289 N.M @ 1400 RPM	۲۸۹ نیوتن متر در ۱٤۰۰ دور در دقیقه	حداکثر گشتاور :
No. of Cylinder :	4	٤	تعداد سیلندر :

TRANSMISSION — انتقال قدرت

Torque Converter :	Single Stage	یک مرحله‌ای	تورک کنورتور :
Gearbox			**گیربکس**
Make :	ITL	آی‌تی‌ال	سازنده :
Type :	4 Speeds, Powershift	چهارسرعته،پاورشیفت	نوع :
Differential			**دیفرانسیل**
Make :	CNH	سی‌ان‌اچ	سازنده :
Type :	No Spin	بدون لغزش	نوع :

Traveling Speed (Forward&Rear) — سرعت حرکت (جلو / عقب)

1st Gear :	4 km/h	٤ کیلومتر بر ساعت	دنده ۱ :
2nd Gear :	7 km/h	۷ کیلومتر بر ساعت	دنده ۲ :
3rd Gear :	11 km/h	۱۱ کیلومتر بر ساعت	دنده ۳ :
4th Gear :	19 km/h	۱۹ کیلومتر بر ساعت	دنده ٤ :
Drive Line :	Wheel & Chain	چرخ و زنجیر	انتقال قدرت :
Gradeability :	44% (24°)	٪٤٤ (۲٤°)	شیب روی :

Brake System — سیستم ترمز

Service Brake:	Pneumatic , Axle	پنوماتیک، اکسل	ترمز کاری :
Air Pressure:	8 bar	۸ بار	فشار باد :
Emergency Brake:	Hyd. Pneumatic Dry shoe/ wheel	هیدروپنوماتیک کفشک خشک با اعمال نیرو روی چرخها	ترمز اضطراری :
Max Pressure:	80 bar	۸۰بار	حداکثر فشار :
Parking Brake:	Mechanical Brake On Transmission	مکانیکی روی گیربکس	ترمز پارکینگ :

Electric System — سیستم الکتریکی

Voltage :	24v	۲٤ولت	ولتاژ :
Battery :	2x12v- 19p- 117A	۱۱۷ آمپر ساعت، ۲×۱۲ ولت، ۱۹ پلیتی	باتری :
Alternator :	25Ah 24v	۲۵ آمپر ساعت، ۲٤ولت	دینام :
Starter :	24v	۲٤ولت	استارت :

www.cargeek.ir

www.CarGeek.ir

Water Sprinkler System — سیستم پاشش آب

Pump Type	Electric	الکتریکی	نوع پمپ

TIRES — چرخها

Front Wheels	4 pcs. Steering	٤چرخ فرمانگیر	چرخهای جلو
Rear Wheels	5 pcs. Drive	٥چرخ محرک	چرخهای عقب
Tire Size	9.00x 20-10PR / Smooth Tread	۲۰×۹-۱۰ لایه ، سطح صاف	اندازه لاستیک
Overlap	35mm	۳۵ میلیمتر	همپوشانی لاستیک ها

CANOPY — سایبان

Operators Seat & Canopy	Adjustable	قابل تنظیم	صندلی و سایبان

Weights — وزن ها

Operating Weight	8500 ≈ 15000	kg	۸۵۰۰≈۱۵۰۰۰کیلوگرم	وزن کاری
Basic Machine Weight	8500	kg	۸۵۰۰ کیلوگرم	وزن ماشین
Metal Ballast*	2000	kg	۲۰۰۰ کیلوگرم	وزنه بالاست *
Water Ballast	4500	kg	٤٥٠٠ کیلوگرم	وزن مخزن آبپاش

Capacities — ظرفیت ها

Engine Oil	7.5	Lit	۷/۵ لیتر	روغن موتور
Hydraulic Tank	45	Lit	٤٥ لیتر	روغن سیستم هیدرولیک
Gear box With Oil cooler	20	Lit	۲۰ لیتر	گیربکس با کولر روغن
Differential	15.2	Lit	۱۵/۲ لیتر	دیفرانسیل
Drive Chain Oil Reservoir	2	Lit	۲ لیتر	محفظه روغن زنجیرها
Sprinkler Tank	4500	Lit	٤٥٠٠ لیتر	مخزن آبپاش
Cooling System	20	Lit	۲۰ لیتر	سیستم خنک کننده موتور
Fuel Tank	95	Lit	۹۵ لیتر	تانک سوخت
Brake Oil	1.5	Lit	۱/۵ لیتر	روغن ترمز

Advantages — مزایا

Sure economical efficient machine suitable for reliable compacting works in various applications from subgrade to asphalt pavements.

مطمئن با صرفه و با راندمان عالی در فرآیند متراکم سازی لایه‌های مختلف آسفالت (بستر و روکش)

* Optional

* سفارشی

www.cargeek.ir

www.CarGeek.ir

DIMENSIONS

اندازه‌ها

A	B	C	D	E	F	G	H	L	R	W
450	450	450	1350	650	510	2490	3205	4860	3700	2065

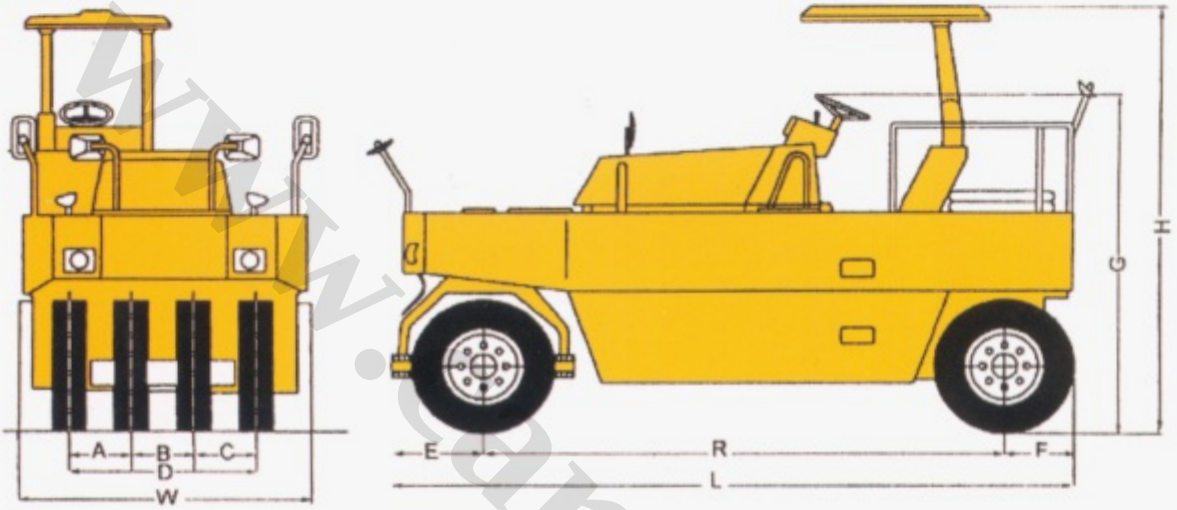

www.cargeek.ir

Heavy Equipment Production CO. (HEPCO)

Export Dept.;
10, Somayeh Ave.,
P.O.Box : 15875 - 1814, Tehran, Iran
Tel. : (021) 8309360-7 , 8303830
Fax. : (021) 8830189
E-mail: export@hepcoir.com

اداره فروش و بازاریابی :
ایران ، تهران ، خیابان سمیه ، پلاک ۱۰
صندوق پستی : ۱۸۱٤ - ۱۵۸۷۵
تلفن : ۸۳۰۳۸۳۱ ، ۷- ۸۳۰۹۳۶۰
فکس : ۸۳۰۹۳۶۹
پست الکترونیکی : sales@hepcoir.com

www.hepcoir.com

Specifications are subject to change without notice.

مشخصات ممکن است بدون اطلاع قبلی تغییر کند .

مشخصات ممکن است بدون اطلاع قبلی تغییر کند .

www.cargeek.ir

www.CarGeek.ir

Tandem Roller
HS78

غلتک دو چرخ آهنی

Engine Power :	78 HP	۷۸ اسب بخار	قدرت موتور :
Operating Weight :	10 t	۱۰ تن	وزن کاری :
Rolling Width :	1270 mm	۱۲۷۰ میلی متر	عرض کاری :

HEPCO

www.cargeek.ir

www.CarGeek.ir

ENGINE — موتور

Perkins 4.248		پرکینز ۴/۲۴۸	
Watercooled , 4 cyc. diesel engine , 4 in line , Direct injection . naturally aspirated .		آب خنک ، ٤ زمانه دیزل ، ٤ سیلندر خطی ، با تزریق مستقیم - سوخت ، بدون توربوشارژ .	
Power output :	54 kw (78 HP) @ 2100 RPM	توان خروجی : ٥٤ کیلو وات (۷۸ اسب بخار) در ۲۱۰۰ دور در دقیقه	
Max . torque :	254 N.M @ 1400 RPM	حداکثر گشتاور :	۲۵٤ نیوتن متر در ۱٤۰۰ دور در دقیقه
Total displacement :	4 Lit	حجم موتور :	٤ لیتر
Bore x Stroke :	101 x 127 mm	قطر پیستون × کورس پیستون :	۱۰۱ × ۱۲۷ میلی متر
Compression ratio :	16 : 1	نسبت تراکم :	۱۶:۱
Alternator :	12 V , 40 - 55 A	آلترناتور :	۱۲ ولت ، ۵۵ - ٤۰ آمپر
Start :	12 V - 3 KW	استارت :	۱۲ ولت ، ۳ کیلو وات

TRAVEL DRIVE — سیستم حرکت

Hydrostatic , Closed Loop.		هیدرواستاتیک ، مدار بسته	
Max . travelling speed :	(F&R) 8.8 Km / h	حداکثر سرعت حرکت :	(جلو و عقب) ۸/۸ کیلومتر بر ساعت
Gradeability :	14°	زاویه شیب روی :	۱٤ درجه
Steering :	hydraulically actuated , Orbitroll type	فرمان :	هیدرولیکی ، نوع اربیترول
Min . Turning radius :	(Outer) 6800 mm	حداقل شعاع گرد ش:	(بیرونی) ۶۸۰۰ میلی متر
Parking Brake :	wet type multidisc	ترمز دستی :	نوع چند صفحه ای تر

WEIGHTS — وزنها

Gross Weight :	(Water blasted) 10000	وزن ناخالص :	(پرشده با آب) ۱۰۰۰۰ کیلوگرم
Load on front - rear axle :	4250-5750 kg	بار روی اکسل جلو - اکسل عقب :	٤۲۵۰-۵۷۵۰ کیلوگرم
Static linera load on front / rear axle :	37 - 45 kg	فشار استاتیک خطی روی اکسل جلو/ عقب :	۳۷-٤۵ کیلوگرم
Net Weight :	8200 kg	وزن خالص :	۸۲۰۰ کیلوگرم
Load on front - rear axle :	3450 - 4750 kg	بار روی اکسل جلو - اکسل عقب :	۳٤۵۰ - ٤۷۵۰ کیلوگرم
Static linear load on front / rear axle :	30 , 37.4 kg	فشار استاتیک خطی روی اکسل جلو / عقب :	۳۰ - ۳۷/٤ کیلوگرم

REFILL CAPACITIES — ظرفیت مخازن

Fuel tank :	50 Lit	تانک سوخت :	۵۰ لیتر
Crankcase :	7 Lit	کارتر موتور :	۷ لیتر
Colling System :	17 Lit	سیستم خنک کننده :	۱۷ لیتر
Hydraulic tank :	60 Lit	تانک هیدرولیک :	۶۰ لیتر
Transfer gear box :	3 Lit	گیربکس انتقال :	۳ لیتر
Sprinkler Tank :	350 Lit	تانک آب پاش :	۳۵۰ لیتر
Front drum + rear drum :	630 + 1000 Lit	درام جلو + درام عقب :	۱۰۰۰+۶۳۰ لیتر

DIMENSIONS — اندازه ها

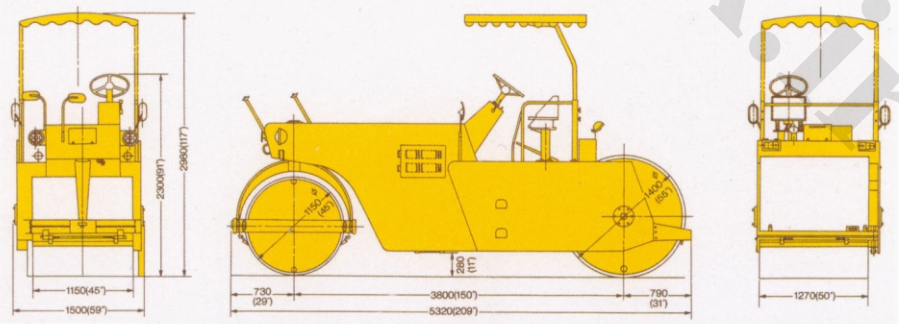

Heavy Equipment Production CO. (HEPCO)

Export Dept:
10, Somayeh Ave.,
P.O.Box : 15875 - 1814, Tehran, Iran
Tel. : (021) 8309360-7 , 8303830
Fax. : (021) 8830189
www.hepcoir.com

اداره فروش و بازاریابی :
ایران ، تهران ، خیابان سمیه ، پلاک ۱۰
صندوق پستی : ۱۸۱٤ - ۱۵۸۷۵
تلفن : ۸۳۰۳۸۳۱ ، ۷- ۸۳۰۹۳۶۰
فکس : ۸۳۰۹۳۶۹

Specifications are subject to change without notice.

مشخصات ممکن است بدون اطلاع قبلی تغییر کند .

www.cargeek.ir

www.exirprint.com

www.CarGeek.ir

SKID STEER LOADER

HSL65 / HSL85*

اسکید استیر لودر

Model shown may include optional equipment.

مدل نشان داده شده ممکن است شامل تجهیزات سفارشی باشد.

Engine Power :	63.7 - 85 HP	۶۳/۷ - ۸۵ اسب بخار	توان موتور :
Operating Weight :	3.3 t	۳/۳ تن	وزن کاری :
Rated Lifting Capacity :	0.9 t	۰/۹ تن	ظرفیت بالابری مجاز :

*HSL65 (castoro48) / HSL85 (castoro78)

HEPCO

www.cargeek.ir

www.CarGeek.ir

ENGINE

HSL65 (castoro 48) ; PERKINS 704-30

Water cooled, 4stroke diesel engine, 4cylinder in line, direct injection & naturally aspirated.

Engine power : (gross)	46.9 kw (63.7HP) @2600RPM
Max. torque :	210 Nm @ 1600 RPM
Bore × stroke :	97 × 100mm
Total displacement :	2.955 lit
Compression ratio :	17.5 : 1

HSL85 (castoro 78) ; CUMMINS B3.3C

Water cooled, 4 stroke diesel engine, 4 cylinder in line, direct injecion & turbocharged.

Engine power : (gross)	63kw (85HP)@2600RPM
Max. torque :	292 Nm @ 1600 RPM
Bore × stroke :	95 × 115 mm
Total displacement :	3.26 lit
Compression ratio :	17 : 1

موتور

اچ اس ال ۶۵ (کاستورو ٤٨) : پرکینز ۳۰-۷۰٤

آب‌خنک، ٤ زمانه دیزل، ٤ سیلندر ردیفی، با تزریق مستقیم سوخت و بدون توربو شارژ.

توان موتور :	٤۶/۹ کیلو وات (۶۳/۷ اسب بخار) در ۲۶۰۰ دور در دقیقه
حداکثر گشتاور :	۲۱۰ نیوتن متر در ۱۶۰۰ دور در دقیقه
قطر پیستون × کورس پیستون :	۹۷ × ۱۰۰ میلی متر
حجم جابجایی :	۲/۹۵۵ لیتر
نسبت تراکم :	۱۷/۵ : ۱

اچ اس ال ۸۵ (کاستورو ۷۸) : کامینز بی ۳/۳ سی

آب‌خنک، ٤ زمانه دیزل، ٤ سیلندر ردیفی، با تزریق مستقیم سوخت و توربو شارژدار.

توان موتور :	۶۳ کیلووات (۸۵ اسب بخار) در ۲۶۰۰ دور در دقیقه
حداکثر گشتاور :	۲۹۲ نیوتن متر در ۱۶۰۰ دور در دقیقه
قطر پیستون × کورس پیستون :	۹۵ × ۱۱۵ میلی متر
حجم جابجایی :	۳/۲۶ لیتر
نسبت تراکم :	۱۷ : ۱

TRAVEL DRIVE

MANNESMAN REXROTH

Closed loop hydrostatic 4 wheel drive, equipped with twin variable displacement axial piston pump, 2 axial piston drive motors & gear reducers.

Traveling pumps setting pressure :	320 bar
Traveling pumps flow@engine rated RPM :	2×117 lit/min
Drawbar pull :	35.6 kN
Gradability :	58 %
Traveling speed :	0-13.6 km/h
Rims :	8.25 × 16.5
Tires :	10 × 16.5 - 8PR

سیستم حرکت

مانسمان رکسروت

هیدرواستاتیک مدار بسته ٤ چرخ محرک، مجهز به پمپ دو قلوی محوری پیستونی دبی متغیر، ۲ هیدروموتور حرکت محوری پیستونی و کاهنده‌های دنده‌ای.

فشار تنظیمی پمپهای حرکت :	۳۲۰ بار
دبی پمپهای حرکت در دور تنظیمی موتور :	۲ × ۱۱۷ لیتر در دقیقه
نیروی کشش :	۳۵/۶ کیلونیوتن
قابلیت شیب روی :	٪۵۸
سرعت حرکت :	۰ تا ۱۳/۶ کیلومتر در ساعت
رینگها :	۸/۲۵×۱۶/۵
تایرها :	۱۰×۱۶/۵ - ۸ لایه

ATTACHMENT HYDRAULICS

MANNESMAN REXROTH

Open loop, 4 spools control valve, secondary valves

HSL65 (CASTORO 48) ;	equipped with a gear pump
Pump setting pressure :	200 bar
Pump flow@engine rated RPM :	80 lit/min
HSL85 (CASTORO 78) ;	equipped with 2 gear pump
Pumps setting pressure :	200 bar
Pumps flow@engine rated RPM:	120 lit/min

هیدرولیک ملحقات

مانسمان رکسروت

مدار باز، مجهز به شیر کنترل ٤ اسپولی و شیرهای ثانویه

اچ اس ال ۶۵ (کاستورو ٤٨) :	مجهز به یک پمپ دنده‌ای
فشار تنظیمی پمپ :	۲۰۰ بار
دبی پمپ در دور تنظیمی موتور :	۸۰ لیتر در دقیقه
اچ اس ال ۸۵ (کاستورو ۷۸) :	مجهز به دو پمپ دنده‌ای
فشار تنظیمی پمپها :	۲۰۰ بار
دبی در دور تنظیمی موتور :	۱۲۰ لیتر در دقیقه

STEERING

Hydrostatic counterrotation turning, steering is controlled by left side joystick.

Counter rotating turning radius;

Without bucket :	1.49 m
With bucket :	1.86 m

فرمان

گردش دور در جا هیدرواستاتیکی ، فرمان گیری توسط لور سمت چپ کنترل می گردد.

شعاع های گردش دور در جا:

بدون باکت :	۱/٤۹ متر
با باکت :	۱/۸۶ متر

www.cargeek.ir

www.CarGeek.ir

BRAKES

Service brake : hydrostatic drive system provides dynamic braking during operation.

Parking brake : mechanically actuated.

ترمزها

ترمز حرکت : سیستم حرکت هیدرواستاتیک سبب ترمزگیری دینامیکی در هنگام عملکرد می شود.

ترمز دستی : با عملکرد مکانیکی

ELECTRICAL SYSTEM

Voltage :	12 V
Battery :	12V , 120 Ah
Alternator :	HSL65 : 12 V , 65A / HSL85 : 12V , 60A
Starter :	HSL65 : 2.5 kw / HSL85 : 9 kw

سیستم الکتریکی

ولتاژ :	۱۲ ولت
باتری :	۱۲ ولت، ۱۲۰ آمپر ساعت
آلترناتور :	اچ اس ال۶۵: ۱۲ ولت، ۶۵ آمپر / اچ اس ال۸۵: ۱۲ ولت، ۶۰ آمپر
استارت :	اچ اس ال۶۵: ۲/۵ کیلووات / اچ اس ال۸۵: ۹ کیلووات

PERFORMANCE

Rated lifting capacity ;	
Without counter weight :	900 kg
With counter weight :	1000 kg
Static tipping load :	1700 kg
Hydraulic lifting capacity :	2500 kg
Breakout force :	22.5 KN
Standard bucket capacity :	0.47 m^3

عملکرد

ظرفیت مجاز بالابری :	
بدون وزنه تعادل :	۹۰۰ کیلوگرم
با وزنه تعادل :	۱۰۰۰ کیلوگرم
بار کله کردن استاتیکی :	۱۷۰۰ کیلوگرم
ظرفیت بالابری هیدرولیک :	۲۵۰۰ کیلوگرم
نیروی برش خاک :	۲۲/۵ کیلونیوتن
ظرفیت باکت استاندارد :	۰/۴۷ متر مکعب

WEIGHT (APPROX.)

Operating Weight;
Including Canopy, Standard bucket, 80kg operator, full fuel tank, coolant & lubricants : 3300 kg

وزن (تقریبی)

وزن کاری:
شامل گارد سایبان ، باکت استاندارد، اپراتور ۸۰ کیلوگرم، پربودن تانک سوخت و سیستم خنک کننده و روانکارها : ۳۳۰۰ کیلوگرم

REFILL CAPACITIES

Fuel tank :	80 lit
Crankcase :	6 lit
Cooling system :	12 lit
Hydraulic system :	100 lit
Gear reducer case :	2 × 1 lit
Final drive chains case :	2 × 14 lit

ظرفیت مخازن

تانک سوخت :	۸۰ لیتر
کارتر موتور :	۶ لیتر
سیستم خنک کننده :	۱۲ لیتر
سیستم هیدرولیک :	۱۰۰ لیتر
محفظه کاهنده دنده‌ای :	۱ × ۲ لیتر
محفظه زنجیرهای فاینال درایو :	۱۴ × ۲ لیتر

OPERATOR'S STATION

Easy to enter & exit, good visibility, easy operation & operator comfort, equipped with steel canopy, operation levers locking device, seat belt, easy to read instrument & control panel in eaey range of operator.

جایگاه اپراتور

سهولت ورود و خروج ، دید خوب ، عملکرد آسان و راحتی اپراتور، مجهز به گارد سایبان فولادی ، اهرم قفل کننده لورها ، کمربند ایمنی ، درجات خوانا و پانل کنترل در محدوده دسترسی اپراتور.

DIMENSIONS اندازه‌ها

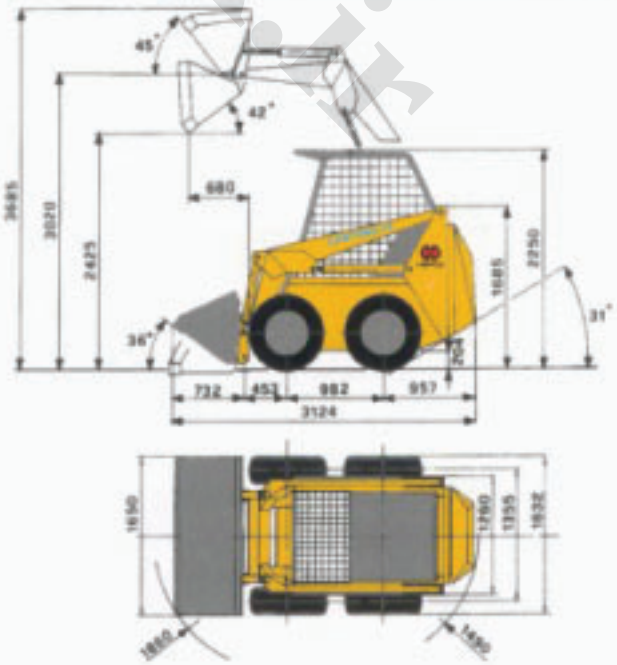

www.cargeek.ir

www.CarGeek.ir

ATTACHMENTS

ملحقّات

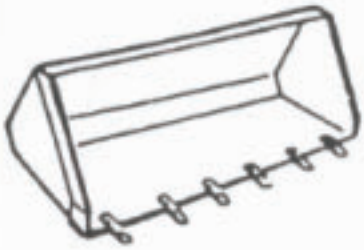

1- General purpose bucket
۱- باکت همه کاره

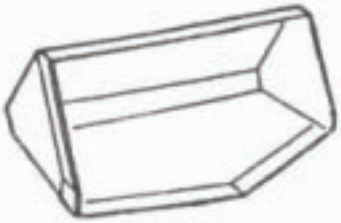

2- Mine "V" bucket
۲- باکت معدنی با لبه V شکل

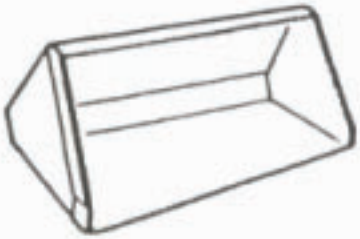

3- Light material bucket
۳- باکت مخصوص مواد سبک وزن

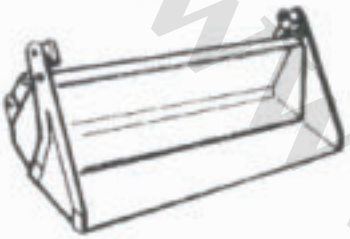

4- Multi purpose bucket
٤- باکت چند منظوره

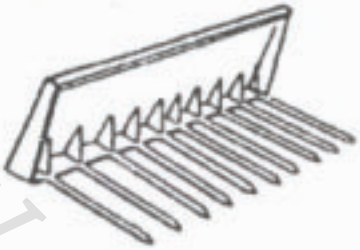

5- Utility fork
۵- چنگال حمل علوفه

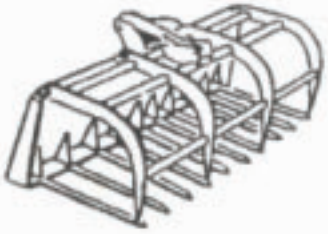

6- Grapple fork
۶- چنگک/چنگال

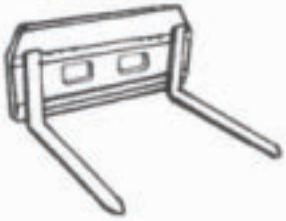

7- Pallets fork
۷- شاخک حمل پالت

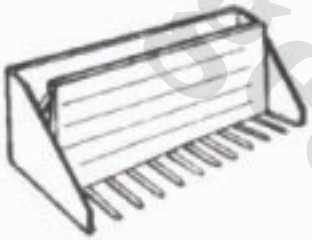

8- Utility fork with ejector
۸- چنگال با صفحه تخلیه

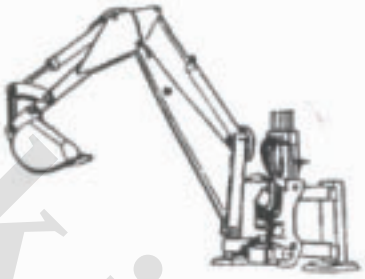

9- Backhoe
۹- بیل بکهو

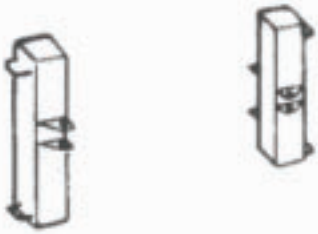

10- Counterweights
۱۰- وزنه های تعادل

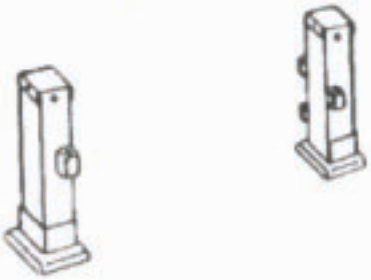

11- Rear stablizers
۱۱- جکهای تعادل عقب

12- Post-hole auger
۱۲- مته چاله کن

www.cargeek.ir

www.CarGeek.ir

13- Angle dozer blade
۱۳- تیغه زاویه

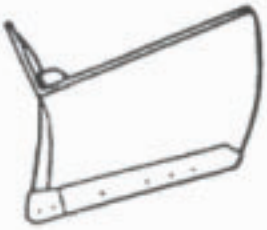

14- Snow blade
۱٤- تیغه برف روب

15- Concerete ladle
۱۵- پاتیل بتون

16- Angle broom
۱۶- جارو زاویه

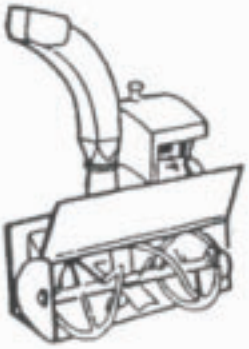

17- Rotary snow-plowgh*
۱۷- برف خور*

18- Pick-up sweeper
۱۸- جارو با مخزن

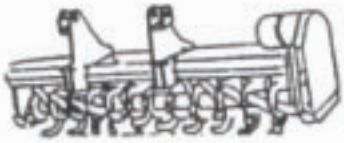

19- Tiller
۱۹- تیلر

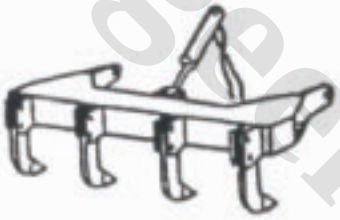

20- Ripper
۲۰- ریپر

21- Fork-lift
۲۱- لیفتراک

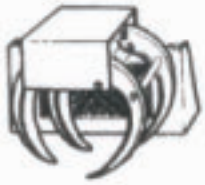

22- Longwood grapple
۲۲- چنگک حمل چوب

23- Hydraulic hammer
۲۳- چکش هیدرولیکی

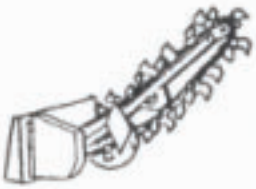

24- Trencher
۲٤- جوی کن

*HSL85 (castoro78)

www.cargeek.ir

www.CarGeek.ir

ATTACHMENTS

ملحقات

25- Clamshell
۲۵- کلمشل

26- Crane hook
۲۶- قلاب جرثقیل

27- Feller buncher
۲۷- درخت بر

28- Tree spade
۲۸- نهال کار

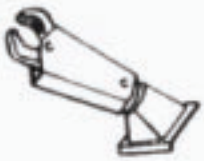

29- Concrete pulverizer
۲۹- فیچی بتون و آهن

30- Brush rotary cutter
۳۰- چمن زن

31- Rotary cutter
۳۱- علف بر

32- Salt/sand dispenser
۳۲- نمک/شن پاش

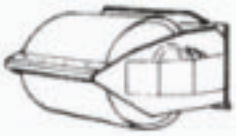

33- Vibrating roller
۳۳- غلتک ویبره

34- Mixer bucket
۳۴- باکت مخلوط کن

35- Grader
۳۵- گریدر

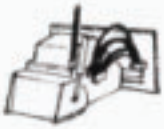

36- Planer for asphalt*
۳۶- آسفالتراش*

37- Cutter for asphalt*
۳۷- آسفالت بر*

* HSL85 (castoro 78)

Heavy Equipment Production CO. (HEPCO)

Export Dept.;
10, Somayeh Ave.,
P.O.Box : 15875 - 1814, Tehran, Iran
Tel. : (021) 8309360-7 , 8303830
Fax. : (021) 8830189

اداره فروش و بازاریابی:
ایران، تهران، خیابان سمیه، پلاک ۱۰
صندوق پستی: ۱۸۱۴ - ۱۵۸۷۵
تلفن: ۸۳۰۳۸۳۱، ۸۳۰۹۳۶۰-۷
فکس: ۸۳۰۹۳۶۹

WWW.hepcoir.com

Specifications are subject to change without notice.

مشخصات ممکن است بدون اطلاع قبلی تغییر کند.

TDSL65/85-A (01.02) SD

www.cargeek.ir

www.CarGeek.ir

WHEEL LOADER

L90E

لودر چرخ لاستیکی

Model show may include optional equipment.

مدل نشان داده شده ممکن است شامل تجهیزات سفارشی باشد.

Engine Power :	166 HP	۱۶۶ اسب بخار	توان موتور :
Operating Weight :	15.1 t	۱۵/۱ تن	وزن کاری :
Bucket Capacity :	2.5 m³	۲/۵ متر مکعب	ظرفیت باکت :

HEPCO

www.cargeek.ir

ENGINE

VOLVO D6DLAE2

Water cooled, 4stroke diesel engine, 6 cylinder in line, electronically controlled unit pumps, turbo charge & air to air intercooled, equipped with oil precleaner.

Engine power*: (gross)	122 kw (166HP) @ 1900 RPM
Engine power**: (net)	121 kw (165HP) @ 1900 RPM
Max. torque : (* SAEJ 1995)	739 NM @ 1400 RPM
Max. torque : (**SAEJ 1349)	732 NM @ 1400 RPM
Total displacement :	5.7 lit

موتور

ولوو دی ۶ دی ال آ ای ۲

آب خنک، ٤ زمانه دیزل، ۶ سیلندر خطی، مجهز به واحد کنترل الکترونیکی سوخت، دارای توربو شارژو اینتر کولر هوا به هوا، مجهز به فیلتر هواکش روغنی.

توان موتور*: (ناخالص)	۱۲۲ کیلووات (۱۶۶ اسب بخار) در ۱۹۰۰ دور در دقیقه
توان موتور**: (خالص)	۱۲۱ کیلووات (۱۶۵ اسب بخار) در ۱۹۰۰ دور در دقیقه
حد اکثر گشتاور: (* اس آ ای جی ۱۹۹۵)	۷۳۹ نیوتن متر در ۱٤۰۰ دور در دقیقه
حد اکثر گشتاور: (** اس آ ای جی ۱۳٤۹)	۷۳۲ نیوتن متر در ۱٤۰۰ دور در دقیقه
حجم موتور :	۵/۷ لیتر

TRANSMISSION

Torque converter :	Single stage
Torque ratio :	2.45 : 1
Transmission ;	VOLVO HTE202

4 speeds,APS(Automatic Power Shift)with mode selector.

Traveling speeds, (F&R)

1st gear :	6.8 km/h
2nd gear :	12.7 km/h
3rd gear :	25.6 km/h
4th gear :	37.1 km/h

گیر بکس

تورک کنورتر :	یک مرحله ای
نسبت گشتاور :	۲/٤۵ : ۱
گیربکس ؛	ولوو اچ تی ای ۲۰۲

٤ سرعته، نوع آ پی اس (تغییر دهنده اتوماتیک) با شتاب دهنده دنده.

سرعتهای حرکت ؛ (جلو و عقب)

دنده ۱ :	۶/۸ کیلومتر در ساعت
دنده ۲ :	۱۲/۷ کیلومتر در ساعت
دنده ۳ :	۲۵/۶ کیلومتر در ساعت
دنده ٤ :	۳۷/۱ کیلومتر در ساعت

AXLES

VOLVO AWB 25 (front) & AWB 20 (rear)

Fully floating axle shafts with planetary type hub reductions & 100 % differential lock on front axle.

Rear axle oscillation :	± 13° (470 mm)
Tires :	20.5 R 25

اکسل ها

ولوو آ دبلیو بی ۲۵ (جلو) و آ دبلیو بی ۲۰ (عقب)

شفتهای اکسل تمام شناور با توپی های کاهنده نوع سیاره ای و دیفرانسیل با قفل شوندگی ٪۱۰۰ در اکسل جلو.

مقدار نوسان اکسل عقب :	±۱۳ درجه (٤۷۰ میلی متر)
تایرها :	۲۵ × ۲۰/۵

HYDRAULIC SYSTEM

2 load sensing variable displacement axial piston pumps 2 spool pilot controlled valve, automatic boom & bucket kick out, double acting cylinders & full flow filtration through 20 µm (absolute) filter cartridge.

Main pump setting pressure :	260 bar
Main pump flow @ engine rated RPM :	175 lit/min
Pilot setting pressure :	35 bar

سیستم هیدرولیک

۲ پمپ محوری پیستونی دبی متغیر حساس به بار، شیرکنترل ۲ اسپولی سوئیچهای قطع کن بوم و باکت، جکهای دوطرفه و فیلتراسیون تمام جریان با دقت ۲۰ میکرون.

فشار تنظیمی پمپ اصلی :	۲۶۰ بار
دبی پمپ اصلی در دور تنظیمی موتور :	۱۷۵ لیتر در دقیقه
فشار تنظیمی راه انداز :	۳۵ بار

STEERING

Articulated frame, hydraulically actuated, load sensing equipped with variable flow axial piston pump & 2 double acting cylinders.

Setting pressure :	210 bar
Max. flow :	200 lit/min
Inner turning radius :	2.83 m
Articulation angle :	± 40°

فرمان

شاسی کمرشکن هیدرلیکی، مجهز به پمپ محوری پیستونی دبی متغیر حساس به بار و ۲ جک دو طرفه.

فشار تنظیمی :	۲۱۰ بار
حداکثر دبی :	۲۰۰ لیتر در دقیقه
شعاع گردش درونی :	۲/۸۳ متر
زاویه کمرشکن :	±٤۰ درجه

www.cargeek.ir

www.CarGeek.ir

BRAKES

Service brakes : outboard mounted fully hydraulically operated, fully sealed oil circulation cooled wet disc breaks 3 accumulators & transmission declutch switch.

Secondary brake : either of the service brake circuits or the parking brake full fills safety requirments.
Parking brake : electro hydraulically operated wet multi disc brake mounted on transmission output shaft.

ترمزها

ترمزهای حرکت : تمام هیدرولیکی تعبیه شده درداخل اکسل مجهز به ترمزهای دیسکی که با جریان روغن خنک کاری می شود ۳ انباره و کلید خلاص کن گیربکس.

ترمزثانویه : برطرف کننده تمامی نیازهای ایمنی که مدارهای ترمز حرکت یا ترمز دستی را شامل می گردد.
ترمز دستی : ترمز چند صفحه ای تر با عملکرد الکترو هیدرولیکی نصب شده بر روی شفت خروجی گیربکس.

ELECTRICAL SYSTEM

Voltage :	24 V
Batteries :	2 × 12 V, 110 Ah
Alternator :	55 A
Starter :	5.4 kw

سیستم الکتریکی

ولتاژ :	۲٤ ولت
باتریها :	۲×۱۲ ولت، ۱۱۰ آمپر ساعت
آلترناتور :	۵۵ آمپر
استارت :	۵/٤ کیلو وات

PERFORMANCE

TP (Torque Parallel) linkage lift arm system with exact parallel lift arm action.

Static tipping load;	
At straight :	11400 kg*
At 35° turn :	10140 kg*
At 40° turn :	9760 kg*
Breakout force :	115.6 KN*
Boom raising cycle time :	5.4 sce.
Bucket dumping cycle time :	2.1 sce.
Bucket lowering cycle time : (empty)	2.5 sec.

* with 2.5m³ (heaped capacity) bucket.& teeth

عملکرد

با ترکیبی از اهرم بندی صلیبی و بازویی که حرکت بدون انحراف بالابری را امکان پذیر می نماید.

بارکله کردن استاتیکی؛	
در حالت مستقیم :	۱۱٤۰۰ کیلوگرم*
در حالت کمرشکن ۳۵ درجه :	۱۰۱٤۰ کیلوگرم*
در حالت کمرشکن ٤۰ درجه :	۹۷۶۰ کیلوگرم*
نیروی برش خاک :	۱۱۵/۶ کیلونیوتن*
زمان بالا رفتن بوم :	۵/٤ ثانیه
زمان بارگیری باکت :	۲/۱ ثانیه
زمان تخلیه باکت : (خالی)	۲/۵ ثانیه

* با باکت ۲/۵ متر مکعب (ظرفیت سرپر) و ناخن

www.cargeek.ir

www.CarGeek.ir

REFILL CAPACITIES

Fuel tank :	205 lit
Crankcase :	20 lit
Cooling system :	36 lit
Transmission :	40 lit
Front axle :	30 lit
Rear axle :	25 lit
Hydraulic tank :	115 lit

ظرفیت مخازن

تانک سوخت :	۲۰۵ لیتر
کارتر موتور:	۲۰ لیتر
سیستم خنک کننده :	۳۶ لیتر
گیربکس :	٤٠ لیتر
اکسل جلو :	۳۰ لیتر
اکسل عقب :	۲۵ لیتر
تانک هیدرولیک :	۱۱۵ لیتر

WEIGHT

Operating Weight;
Including 2.5m³ bucket with teeth, operator, full fuel tank, Hydraulic tank : 15130 kg

وزن

وزن کاری:
شامل باکت ۲/۵ متر مکعبی با ناخن، اپراتور، تانک سوخت، تانک هیدرولیک و رادیاتور در حالت پر : ۱۵۱۳۰ کیلوگرم

www.cargeek.ir

www.CarGeek.ir

OPERATOR'S STATION

The care cab is according to the ROPS/FOPS standards mounted on rubber pads, good all round visibility, equipped with large windows & curved front wind shield of greentinted glass, emergency exit, filtered fresh air heater & window defrosters with 4 speed fan, ergonomically positioned controls & instruments, contronic monitoring system (provides information on scheduled service intervals & machine condition) & adjustable suspended operator's seat with retractable seat belt.

The CDC joystick (shown on an armrest in the left handside of operator's seat) is optional.

Ventilation :	9 m³/min
Heating capacity :	11 kw
sound level in cab :	LpA 70 dB (A)

Picture with optional equipment. عکس فوق شامل تجهیزات ویژه سفارشی است.

جایگاه اپراتور

اتـاق مـحـافـظ مطابق با استانداردهای مقاوم در برابر سقوط و ضربه نصب شده برروی بالشتکهای لاستیکی با قابلیت دید مناسب درتمام جهات مجهز به پنجره های بزرگ و شیشه قوس دار جلو با زمینه سبز رنگ ۲ خروجی اضطراری ، شیشه گرمکن و بخاری با فن ٤ سرعته که ازهوای تمیز فیلتر شده استفاده میکند ، تجهیزات وکنترل های با موقعیت مناسب و دردسترس ، سیستم مانیتورینگ کنترونیک (که اطلاعات برنامه زمانبندی سرویسهای دوره ای و وضعیت دستگاه را عرضه می کند) و صندلی اپراتور با قابلیت تنظیم و ارتجاع با کمربند ایمنی قرقره ای می باشد.جوی استیک سی دی سی (که در تصویر بر روی یک کنسول در سمت چپ صندلی اپراتور نشان داده شده است) سفارشی می باشد.

تهویه هوا :	۹ متر مکعب در دقیقه
ظرفیت گرمایش :	۱۱ کیلووات
میزان صدا در کابین :	۷۰ دسی بل

www.cargeek.ir

www.CarGeek.ir

DIMENSIONS

اندازه ها

A :	7640	mm*
B :	6020	mm
C :	3000	mm
D :	400	mm
E :	1370	mm*
F :	3260	mm
G :	2132	mm
H :	2700	mm*
J :	3650	mm*
K :	3960	mm
L :	5390	mm
M :	1290	mm*
N :	1780	mm*
O :	56	°
P :	45	° (Pmax.45°)
R :	44	°
R1:	47	°
S :	67	°
T :	112	mm*
U :	430	mm
V :	2650	mm
X :	1960	mm
Y :	2490	mm
Z :	3260	mm
a_1 :	11970	mm*
a_2 :	5410	mm
a_3 :	2830	mm
a_4 :	±40	°

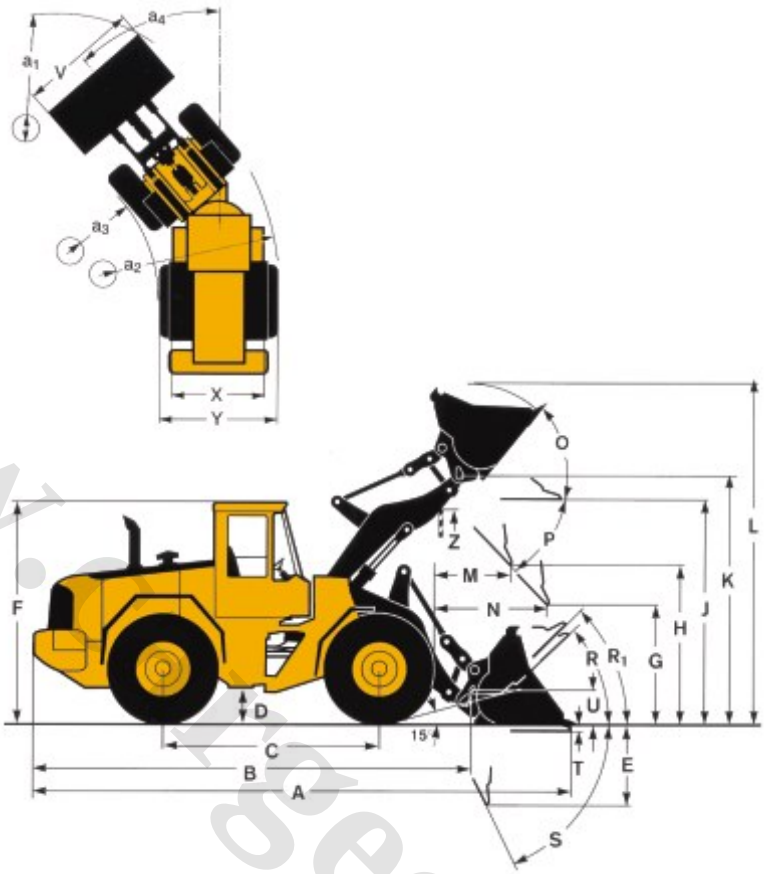

*With teeth

*با ناخن

Heavy Equipment Production CO. (HEPCO)

Export Dept. :
10, Somayeh Ave.
P.O.Box : 15875 - 1814, Tehran - Iran
Tel. : (+9821) 8309360-7 , 8303830
Fax : (+9821) 8830189
E-mail : export@hepcoir.com

اداره فروش و بازاریابی :
ایران ، تهران ، خیابان سمیه ، پلاک ۱۰
صندوق پستی : ۱۸۱٤ - ۱۵۸۷۵
تلفن : ۷-۸۳۰۹۳۶۰ ، ۸۳۰۳۸۳۱
فکس : ۸۳۰۹۳۶۹
پست الکترونیکی : sales@hepcoir.com

www.hepcoir.com

Specifications are subject to change without notice.

مشخصات ممکن است بدون اطلاع قبلی تغییر کند.

www.cargeek.ir

www.exirprint.com

TDL90E-A(12.03) SD

www.CarGeek.ir

BACKHOE LOADER

LB95B

بکهو لودر

Model show may include optional equipment.

مدل نشان داده شده ممکن است شامل تجهیزات سفارشی باشد.

Engine Power :	95 HP	۹۵ اسب بخار	توان موتور :
Operating Weight :	8.4 t	۸/٤ تن	وزن کاری :
Backhoe Digging Depth :	4.6 m	٤/۶ متر	عمق حفاری بکهو :
Loader Bucket Capacity :	1 m^3	۱ متر مکعب	ظرفیت باکت لودر :

HEPCO

www.cargeek.ir

www.CarGeek.ir

ENGINE — مـوتـور

CNH-F4GE045C*D
Water cooled, 4 stroke diesel engine, 4 cylinder in line.

سی ان اچ - اف ٤ جی ای صفر ٤٥ سی*دی
آب خنک، ٤ زمانه دیزل، ٤ سیلندر خطی با توربو شارژ.

Engine power :	71 kw (95HP) @ 2200 RPM	توان موتور :	٧١ کیلووات(٩٥ اسب‌بخار) در ٢٢٠٠دوردردقیقه
Max. torque :	400 Nm @ 1400 RPM	حد اکثر گشتاور:	٤٠٠ نیوتن متر در ١٤٠٠ دور در دقیقه
Bore × Stroke :	104 × 132 mm	قطر پیستون × کورس پیستون :	١٠٤ × ١٣٢ میلی متر
Total displacement :	4.5 lit	حجم موتور :	٤/٥ لیتر
Compression ratio :	17.5 : 1	نسبت تراکم :	١٧/٥:١

DRIVE TRAIN — انتقال قدرت

Torque converter torque ratio :	2.38 : 1	نسبت گشتاور تورک کنورتر :	٢/٣٨:١
Transmission :	4 speeds, Synchronised power shuttle	گیربکس :	٤ سرعته، پاور شاتل سنکرونیزه
Traveling speeds;		سرعتهای حرکت؛	
Forward :	6.3 , 10.2 , 21.8 & 38.9 km/h	جلو :	٦/٣، ١٠/٢، ٢١/٨ و ٣٨/٩ کیلومتر در ساعت
Revers :	7.6 , 12.3 , 26.2 & 46.4 km/h	عقب :	٧/٦، ١٢/٣، ٢٦/٢ و ٤٦/٤ کیلومتر در ساعت

AXLES — اکسل ها

Axles static load capacity ;		ظرفیت بارگذاری استاتیکی اکسل ها؛	
Front axle :(4WD)	12230 kg	اکسل جلو :(٤ چرخ متحرک)	١٢٢٣٠ کیلوگرم
Rear axle :	27750 kg	اکسل عقب :	٢٧٧٥٠ کیلوگرم
Front axle oscillation :(4WD)	±11.5°	مقدار نوسان اکسل جلو :(٤ چرخ متحرک)	±١١/٥ درجه
Tires;		تایرها؛	
Front :(4WD)	12.5 / 80×18-10 PR	جلو:(٤ چرخ متحرک)	١٨×٨٠ / ١٢/٥ - ١٠ لایه
Rear :	18.4×26-12 PR	عقب :	٢٦×١٨/٤ - ١٢ لایه

STEERING — فرمان

Hydraulically actuated on front wheels.		هیدرلیکی با اعمال نیرو بر روی چرخ های جلو.	
Inner turning radius :	4.927 m	شعاع گردش درونی :	٤/٩٢٧ متر
Braked inner turning radius :	3.752 m	شعاع گردش درونی در حالت ترمزی :	٣/٧٥٢ متر

HYDRAULIC SYSTEM — سیستم هیدرولیک

Load sensing, flow compensation & equipped with 2 gear type pumps.		حس کننده بار، جبران کننده دبی و مجهز به ٢ پمپ نوع دنده ای .	
Setting pressure :	210 bar	فشار تنظیمی :	٢١٠ بار
Max flow :	151 lit/min	حداکثر دبی :	١٥١ لیتر در دقیقه

BRAKES — ترمزها

Wet type multi disc (8 Disk) brake, actuated on rear wheels.	ترمز نوع چند دیسکی تر (٨ دیسک)، با اعمال نیرو بر روی چرخ های عقب.

ELECTRICAL SYSTEM — سیستم الکتریکی

Voltage :	12 V	ولتاژ :	١٢ ولت
Battery :	12 V, 95 Ah	باتری :	١٢ ولت، ٩٥ آمپر ساعت
Alternator :	70 A	آلترناتور :	٧٠ آمپر
Starter :	3.1 kw	استارت :	٣/١ کیلو وات

www.cargeek.ir

www.CarGeek.ir

PERFORMANCE

BACKHOE;	Standard
Max. digging dept : (D)	4.615 m
Max. digging reach : (F)	5.868 m
Max. digging height : (C)	5.785 m
Max. dumping height : (E)	3.950 m
Digging force :	35.5 kN
Breakout force :	55.2 kN
Lifting capacity :	2100 kg
Bucket;	
Capacity :	0.12 m³
Cutting width :	457 mm
LOADER;	Standard
Max. dumping height : (L)	2.786 m
Max. dumping reach : (M)	0.791 m
Digging dept : (J)	0.056 m
Breakout force :	61.7 kN
Lifting capacity* :	3550 kg
Bucket;	
Capacity :	1 m³
Cutting width : (G)	2.250 m

*@ Max. height

OPERATOR'S STATION

Comfortable, quiet & spacious cab with excellent visibility equipped with fully opening rear & side windows, easy to reach instruments & controls, multi function loader control lever, electronic engine immobiliser, heater & air conditioning system. (Optional)

عملکرد

بکهو؛	استاندارد
حداکثر عمق حفاری : (D)	٤/٦١٥ متر
حداکثر دسترسی حفاری : (F)	٥/٨٦٨ متر
حداکثر ارتفاع حفاری : (C)	٥/٧٨٥ متر
حداکثر ارتفاع بارگیری : (E)	٣/٩٥٠ متر
نیروی حفاری :	٣٥/٥ کیلونیوتن
نیروی برش خاک :	٥٥/٢ کیلونیوتن
ظرفیت بالابری :	٢١٠٠ کیلوگرم
باکت ؛	
ظرفیت :	٠/١٢ مترمکعب
عرض برش :	٤٥٧ میلی متر
لودر؛	استاندارد
حداکثر ارتفاع بارگیری : (L)	٢/٧٨٦ متر
حداکثر دسترسی بارگیری : (M)	٠/٧٩١متر
عمق حفاری : (J)	٠/٠٥٦ متر
نیروی برش خاک :	٦١/٧ کیلونیوتن
ظرفیت بالابری* :	٣٥٥٠ کیلوگرم
باکت ؛	
ظرفیت :	١ متر مکعب
عرض برش : (G)	٢/٢٥٠ متر

*در حداکثر ارتفاع

جایگاه اپراتور

کابین راحت، ساکت و جادار با قابلیت دید عالی، مجهز به پنجره های جانبی و عقب کاملاً باز شونده، دسترسی آسان به کنترل ها و تجهیزات اهرم چند وضعیتی کنترل لودر، قطع کن الکترونیکی موتور، بخاری و سیستم تهویه مطبوع. (سفارشی)

www.cargeek.ir

www.cargeek.ir

www.CarGeek.ir

WEIGHT

وزن

Operating Weight;
Including standard backhoe,standard loader bucket 80kg
operator, full fuel tank, coolant & lubricants : 8430 kg
Backhoe bucket weight : 141 kg
Loader bucket weight : 440 kg

وزن کاری؛
شامل بکهو استاندارد، باکت لودر استاندارد، اپراتور ۸۰ کیلوگرم
تانک سوخت پر، سیستم خنک کننده، هیدرلیک و روانکارها: ۸۴۳۰ کیلوگرم
وزن باکت بکهو : ۱۴۱ کیلوگرم
وزن باکت لودر : ۴۴۰ کیلوگرم

REFILL CAPACITIES

ظرفیت مخازن

Fuel tank :	128 lit	۱۲۸ لیتر	تانک سوخت :
Crankcase :	16 lit	۱۶ لیتر	کارتر موتور :
Cooling system :	24 lit	۲۴ لیتر	سیستم خنک کننده :
Hydraulic tank :	70 lit	۷۰ لیتر	تانک هیدرولیک :
Hydraulic system :	137 lit	۱۳۷ لیتر	سیستم هیدرولیک :
Transmission :	18 lit	۱۸ لیتر	گیربکس :

DIMENSIONS

اندازه ها

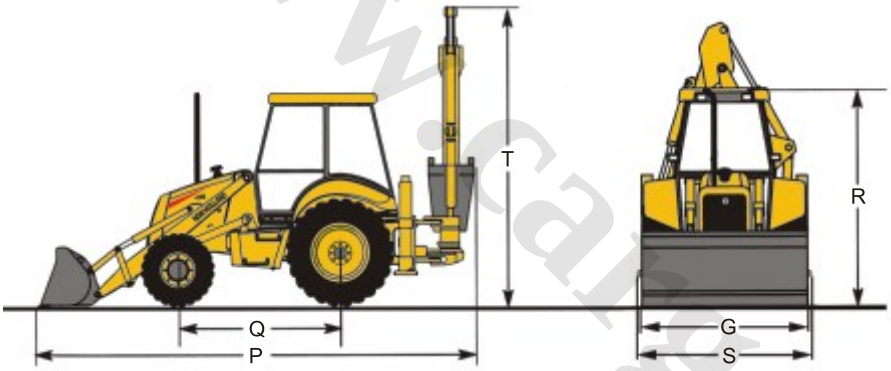

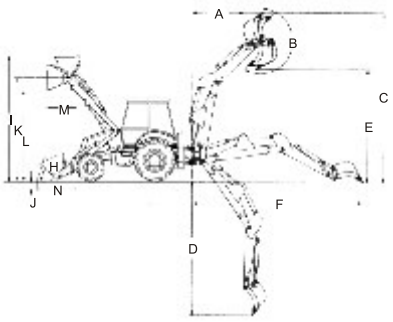

A: 2350 mm	F: 5868 mm	K: 3530 mm	Q: 2175 mm
B: 204° mm	G: 2250 mm	L: 2786 mm*	R: 2950 mm
C: 5785 mm	H: 40°	M: 791 mm*	S: 2275 mm
D: 4615 mm	I: 4324 mm*	N: 1449 mm*	T: 3960 mm
E: 3950 mm	J: 56 mm	P: 5690 mm*	

*Without teeth

*بدون ناخن

Heavy Equipment Production CO. (HEPCO)

Export Dept. :
10, Somayeh Ave.
P.O.Box : 15875 - 1814, Tehran - Iran
Tel. : (+9821) 8309360-7 , 8303830
Fax : (+9821) 8830189
E-mail : export@hepcoir.com

اداره فروش و بازاریابی :
ایران، تهران، خیابان سمیه، پلاک ۱۰
صندوق پستی : ۱۸۱۴ - ۱۵۸۷۵
تلفن : ۷-۸۳۰۹۳۶۰ ، ۸۳۰۳۸۳۱
فکس : ۸۳۰۹۳۶۹
پست الکترونیکی : sales@hepcoir.com

www.hepcoir.com

Specifications are subject to change without notice.

مشخصات ممکن است بدون اطلاع قبلی تغییر کند.

www.cargeek.ir

www.CarGeek.ir

Blaw-Knox PF-176 Wheeled Paver/Finisher

www.cargeek.ir

Specifications

Engine (Diesel)	Make Model Output Coolant Fuel Tank Capacity Exhaust Emission	 kW/HP l 	Cummins 4 BT 4.5 - C99 74 / 101 @ 2200 1/min Liquid 108 COM II, EPA II
Paving	Output (theor.)[1] Mat Thickness (max.)	t/h mm	350 300
Speeds	Paving Transport	m/min km/h	18 18
Propulsion	Rear wheels Front wheels		2 4
Mix Conveyor System	Hopper Capacity Conveyors Augers Auger Speed Auger Diameter	t 1/min mm	12 2 2 80 360
Paving Width	min. max.	m m	2.00 4.74
Electrics			24 Volt System
Transport Dimensions	Width Length Height	mm mm mm	2020 6180 2600 without Canopy
Weights[2]	Tractor	kg	10500

www.cargeek.ir

www.CarGeek.ir

Screed

Screed Model	Paving Width Adjustment	Basic Width and Adjusting Range (m)	Operating Weight[2] (kg)	max. Paving Width (m)	Operating Weight[2] (kg)
VB-V 50 GTC	hydraulically	2.00 – 4.00	2250	4.74	2400

[1] the actual paving output depends upon the mat thickness, paving width and paving speed and will vary according to the paving conditions prevailing on your job-site. Please approach us and we will be pleased to assist you in calculating the paving output for your particular paving project.
[2] all weights are approx. weights without options

Dimensions

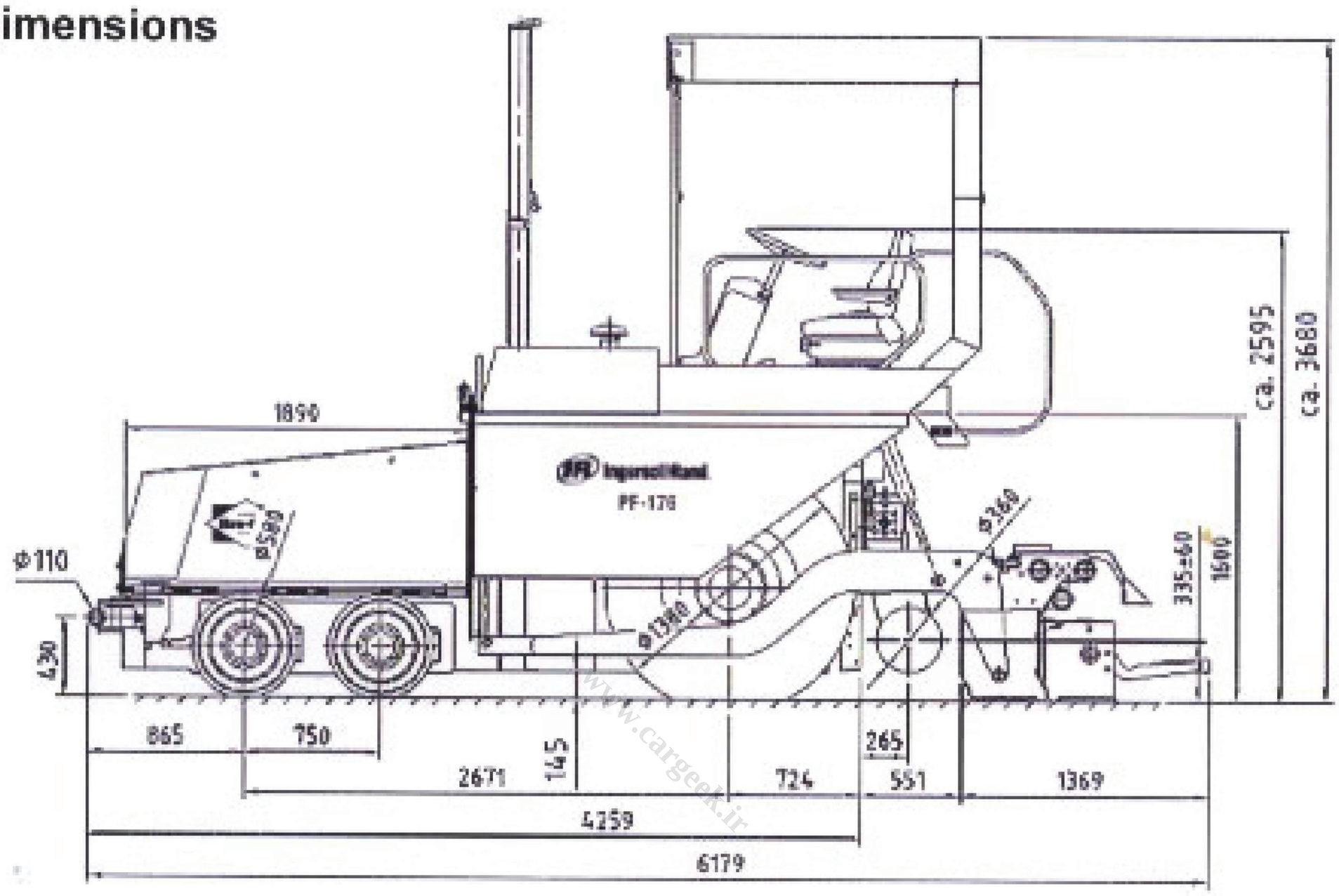

Inner dumping height = 520 mm
Outer dumping height = 613 mm

The PF 176 is a mid-range nimble wheeled paver designed for economical operation when paving urban roads, resurfacing work, landscape projects, access roads and parking lots.

The PF 176 has a high transport speed of up to 18 km/hour, powered by the ever-reliable Cummins 4BT4.5 C99 engine, providing for a handsome 74 kW output.

The PF 176 is capable of paving up to 4.74 metres paving width with appropriate mechanical screed extensions. The VB-V50 gas heated screed is hydraulically extendable with vibration features providing for a high density smooth mat finish.

The tractor unit is equipped with independently operated reversible augers with proportional speed control.

Specifications are subject to alteration without prior notice

Blaw-Knox

Allgemeine Baumaschinen-Gesellschaft mbH
Kuhbrückenstraße 18 · D-31785 Hameln
Tel +49 (0) 5151/ 209 0 · Fax +49 (0) 5151/ 209 0

www.cargeek.ir

www.CarGeek.ir

LITRONIC
CRAWLER EXCAVATOR
R 900

بیل چرخ زنجیری
لیترونیک

NEW

Engine power :	117 hp	۱۱۷ اسب بخار	قدرت موتور :
Operating Weight :	18.44 t	۱۸/٤٤ تن	وزن کاری :
Digging depth :	5.2 m	۵/۲ متر	عمق حفاری :

HEPCO

www.cargeek.ir

www.CarGeek.ir

ENGINE

Rating per ISO 9249: 86 kW (117HP)at2000 R.P.M
Model: Deutz BF4M1013E
Type: 4 cylinder in-line
Bore/stroke: 108/130 mm
Displacement: 4.8 L
Engine operation: 4-stroke diesel direct injection turbo-charged reduced emissions
Cooling system: water radiator with integrated engine oil cooler
Air cleaner :dry-type air cleaner with pre-cleaner, primary and safety elements
Fuel tank: 240 L
Engine idling: sensor controlled

Electrical system:

Voltage: 24V
Batteries: 2 x 92 Ah/12 V
Alternator: 24 V/55 A

موتور

توان خالص: ۸۶ کیلو وات (۱۱۷ اسب بخار) در ۲۰۰۰ دور در دقیقه مطابق با استاندارد ایزو۹۲۴۹
مدل: دویتس بی اف ٤ ام ۱۰۱۳ ای
نوع: ٤ سیلندر خطی
قطر پیستون / طول کورس: ۱۰۸ و ۱۳۰ میلی متر
حجم جابجایی: ٤/۸ لیتر
عملکرد موتور: چهار زمانه دیزل، پاشش مستقیم، دارای توربوشارژ، حداقل آلودگی محیط

سیستم خنک کننده: آب خنک و مجهز به کولر روغن موتور

فیلتراسیون هوا: مجهز به فیلترهای اولیه و ثانویه از نوع خشک

ظرفیت تانک سوخت: ۲٤۰ لیتر
تنظیم دور آرام: بصورت اتوماتیک می باشد.

سیستم الکتریکی:

ولتاژ: ۲٤ ولت
باتریها: ۲×۹۲ آمپر ساعت، ۱۲ ولتی
آلترناتور: ۲٤ ولت، ۵۵ آمپر

HYDRAULIC SYSTEM

Hydraulic pump: Liebherr, variable displacement, swashplate pump
Max.flow : 260 L /min
Max.hydr.pressure : 350 bar

Hydraulic Pump:

regulation & control : Liebherr - Synchron - Comfort - system (LSC) with electronic engine speed sensing regulation, pressure and flow compensation, load sensing & torque controlled swing drive priority
Hydraulic tank capacity : 180 L
Hydraulic system capacity : max. 345 L
Filtration: one main return filter with integrated partial micro filtration (5 µm)
Cooling: combined with engine radiator; thermostatically controlled
Modes: four fixed modes, can also be adjusted by the operator to adjust engine and hydraulic performance to match job conditions
(Note: All modes provide full max. power)

1. LIFT: for precise lifting tasks
2. FINE: for precision work at high speed i.e. grading
3. ECO: for most economic performance at best environmental conditions
4. POWER: for max. output

Super-Finish: additional operator adjustable work speed function for further increased feathering. Applies to all modes and all control functions.
R.P.M. adjustment : stepless adjustment of engine output via the r.p.m at each selected mode
Add on circuits: four preadjustable pump flows for add on tools.

سیستم هیدرولیک

نوع پمپ: پیستونی محوری صفحه مورب (سواچ پلیتی)، دبی متغیر

ماکزیمم دبی: ۲۶۰ لیتر در دقیقه
ماکزیمم فشار: ۳۵۰ بار

پمپ هیدرولیک:

تنظیم و کنترل: (LSC) سیستم الکترونیکی لیبهر، دارای سنسور الکتریکی تنظیم دور موتور، تنظیم دبی و فشار و حس کننده بار بوده و می‌تواندگشتاور گردان را کنترل نماید.

ظرفیت تانک هیدرولیک: ۱۸۰ لیتر
ظرفیت سیستم هیدرولیک: حداکثر ۳٤۵ لیتر
فیلتراسیون: دارای یک فیلتر برگشت اصلی همراه با فیلتر ۵ میکرونی مجزا در مدار

سیستم خنک کننده: تشکیل شده از رادیاتور و ترموستات کنترل کننده در مدار

روشهای کار با دستگاه: به منظور تنظیم عملکرد سیستم هیدرولیک و موتور در شرایط کاری مختلف چهار وضعیت ثابت در نظر گرفته شده است که امکان تنظیم سیستم هیدرولیک توسط اپراتور را فراهم مینماید.
(توجه: در هر چهار وضعیت ماکزیمم توان مورد نیاز حاصل می گردد.)

۱- بالابری: با بالابری بسیار دقیق
۲-دقت: کار دقیق در سرعت بالا
۳- اقتصادی: بازده اقتصادی بالا و حداقل آلودگی محیط.
٤- توان: در این حالت می توان از حداکثر قدرت موتور در صورت نیاز استفاده کرد.
بهترین راندمان: این روش قابلیت تنظیم سرعت کار جهت افزایش راندمان کاری را دارد و تمام روشهای فوق را شامل می شود. (٤ حالت بالا)

تنظیم دور موتور: با انتخاب هر کدام از روش های فوق قدرت موتور با تغییر دور همواره تنظیم می شود.
تجهیزات اضافی در مدار: چهار سرعت از پیش تنظیم شده برای تجهیزات اضافی (مانند چکش و غیره) پیش بینی شده است.

HYDRAULIC CONTROLS

Power distribution: via control valve with integrated safety valves, simultaneous and independent operation of travel drive, swing drive and work attachment

Control type :

Attachment and swing: proportional via joystick levers
Travel: proportional via foot pedal
Additional functions: via switch and/or proportional foot pedals

کنترلهای هیدرولیک

توزیع قدرت: از طریق بلوک کنترل مجهز به شیرهای اطمینان حرکت دستگاه، گردش شاسی و حرکت سایر ادوات بصورت همزمان و مستقل امکان پذیر است.

نوع کنترل:

ادوات و گردان: متناسب با حرکت اهرم ها.
حرکت دستگاه: متناسب با حرکت پدال پایی
عملکرد های اضافی: از طریق سویچ و / یا پدالهای پایی برحسب انتخاب نوع ادوات.

www.cargeek.ir

www.CarGeek.ir

SWING DRIVE

Drive: Liebherr swashplate motor with integrated brake valve and torque control
Transmission: Liebherr compact planetary reduction gear
Swing ring: Liebherr sealed single race ball bearing swing ring, internal teeth
Swing speed: 0 - 9 RPM
Swing torque: 39 kNm
Holding brake: wet discs (spring applied-pressure released)
Option: pedal controlled positioning brake

گردان

موتور : حرکت توسط موتور لیبهر صفحه مورب با شیر ترمز و کنترل گشتاور

گیربکس : دنده سیاره‌ای‌کاهنده ، ساخت لیبهر
رینگ گردان: نوع ساچمه ای دندانه داخلی

سرعت گردش : ۰-۹ دور در دقیقه
گشتاور گردش : ۳۹ کیلو نیوتن متر
ترمز توقف : از نوع دیسک تر (درگیری توسط نیروی فنر و برگشت توسط فشار هیدرولیکی)
ترمز گردان: در صورت نیاز ، گردان‌بوسیله پدال پایی در وضعیت های مختلف قابل‌کنترل میباشد . (سفارشی)

OPERATOR'S CAB

Cab: Built from deep drawn components, resiliently mounted, sound insulated, tinted windows, front window stores overhead, door with sliding window
Operator's seat : fully adjustable, shockabsorbing suspension, adjustable to operator's weight and size, 6-way adjustable Liebherr seat
Joysticks: integrated into adjustable seat consoles
Monitoring : menu driven query of current operating conditions via the LCD display. Automatic monitoring, display, warning (acoustical and optical signal) and saving machine data, for example, engine over heating, low engine oil pressure or low hydraulic oil level.
Heater/airconditioner : hotwater heater supplies heated fresh air or circulated air heater and fresh air supply

Noise emission :
ISO 6396 : LPA (inside cab) = 76 dB(A)
2000/14/EC: LWA (surround noise)= 99 dB(A)

جایگاه اپراتور

کابین : اتاق کابین بزرگ و جادار که نصب آن به صورت ارتجاعی بوده و از نظر صدا کاملاً ایزوله شده است . شیشه ها دودی ، پنجره جلویی متحرک بطرف بالا و شیشه درکشویی می باشد .

صندلی اپراتور : قابلیت جذب شوک ها را داشته و متناسب با وزن اپراتور ، در ۶ جهت قابل تنظیم میباشد.

لیورها : متصل به کنسول صندلی اپراتور .
نظارت بر عملکرد دستگاه : از طریق نمایشگر LCD می‌توان وضعیت جاری دستگاه از قبیل دمای موتور ، فشار روغن ومیزان روغن هیدرولیک را مشاهده نمود که در صورت اختلال درهر کدام از موارد فوق ، اخطار از طریق سیگنال نوری یا صدا اعلام میشود . همچنین اطلاعات و اعداد از آخرین وضعیت ماشین در حافظه ثبت می‌شود.

سیستم تهویه : دارای بخاری و تهویه مطبوع میباشد.

انتشار صدا :
ایزو ۶۳۹۶ : LPA (انتشار صدا در داخل کابین) = ۷۶ dB (A)
ای سی/۲۰۰۰/۱٤ : LWA (انتشار صدا بیرون از کابین) = ۹۹ dB (A)

UNDERCARRIAGE

Drive : axial piston motor with automatic brake valves
Transmission : Liebherr planetary reduction gears
Travel speed : low range 0-2.4 km/h
high range 0-5.0 km/h
Drawbar pull, max : 177 kN
Track components : B60 L, maintenance-free
Track rollers :
Carrier rollers : 7/2
Track pads : triple grouser
Chain tensioning : hydraulically
Brakes : wet multi discs (spring applied, pressure released)

شاسی پایین

حرکت : توسط موتور پیستونی محوری دبی متغیر همراه با شیر ترمز اتوماتیک انجام می گیرد .
گیربکس : دنده ای کاهنده سیاره ای ساخت لیبهر
سرعت حرکت : آهسته ۰ تا ۲/٤ کیلومتر بر ساعت
سریع : ۰ تا ۵ کیلومتر بر ساعت
ماکزیمم نیروی کشش : ۱۷۷ کیلو نیوتن
اجزای زنجیر : بی ۶۰ ال بی نیاز از نگهداری
غلتکهای زنجیری :
تعداد رولیک ها : هر طرف ۲ رولیک در قسمت بالا و ۷ رولیک در قسمت پایین نصب شده است
کفشک زنجیر : دارای ۳ نوار برجسته
تنظیم کشش زنجیر : بصورت هیدرولیکی
ترمزها : چند دیسکی تر، درگیری توسط نیروی فنر بوده و با نیروی هیدرولیک از حالت ترمز خارج می گردد .

Attachment

Type: combination of resistant steel plates & cast steel components
Hydraulic cylinders: Liebherr cylinders with special seal system. Shock absorption
Pivots: sealed, low maintenance
Lubrication : centralized in easliy accessible locations
Hydraulic connections: pipes & hoses equipped with SAE split- flange connections
Bucket : standard equipped with 8t safety hook for lifting

ملحقات

جنس : ترکیبی از ورقه های فولادی مقاوم و ورقه های فولادی ریخته گری است .

سیلندرهای هیدرولیکی : سیلندرهای ساخت لیبهر با آب بندی مخصوص و با قابلیت جذب شوکها .

محور ها و مراکز : آب بندی شده با کمترین نگهداری و تعمیرات.
گریسکاری : قابلیت گریسکاری از مکانهای قابل دسترسی بصورت مرکزی .
اتصالات هیدرولیکی : لوله ها و شلنگ ها مجهز به اتصالات فلنجی با استاندارد SAE

باکت : استاندارد و مجهز به چنگک با قابلیت باربرداری در حالت کوتاهترین فاصله از مرکز دستگاه بمقدار ۸ تن .

www.cargeek.ir

www.CarGeek.ir

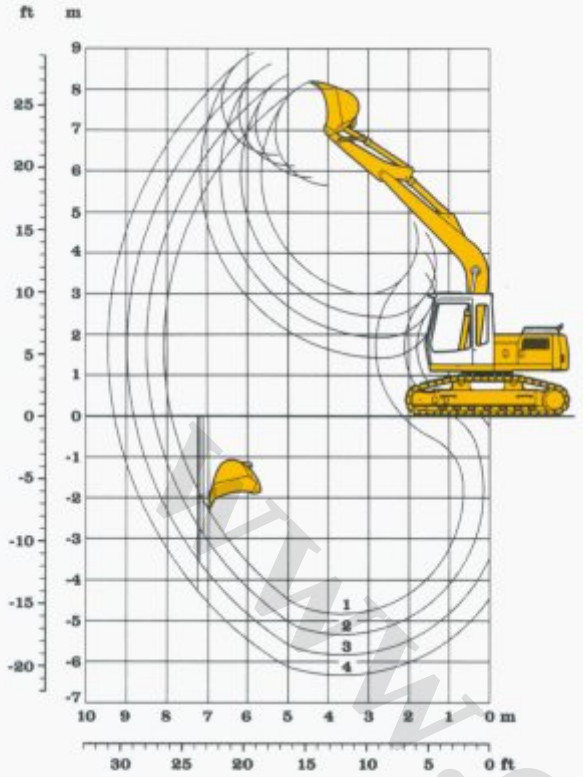

Digging Envelope :

1. stick 1.70 m
2. stick 2.20 m
3. stick 2.70 m
4. stick 3.20 m

Stick length	m	1.70	2.20	2.70	3.20
Max. digging depth	m	4.70	5.20	5.70	6.20
Max. reach at ground level	m	7.80	8.20	8.70	9.20
Max. dumping height	m	5.90	6.10	6.40	6.70
Max. teeth height	m	8.30	8.50	8.80	9.10
Max. digging force	kN	100.6	79.6	68.8	60.6
	t	10.3	8.1	7.0	6.2
Max. breakout force	kN	89.5	89.5	89.5	89.5
	t	9.1	9.1	9.1	9.1

Max. breakout force with ripper bucket: 105 kN (10.7 t)

Operating Weight :

includes basic machine with triple grouser pads, goo seneck boom 4.80 m, 2.20 m stick and 1250 mm/1.0m^3 bucket.

Undercarriage version	kg	kg/cm²
With 500 mm triple grouser pads	18000	0.49
* With 600 mm triple grouser pads	18300	0.42
With 750 mm triple grouser pads	18670	0.34

عمق حفاری :

۱- استیک ۱/۷ متر
۲- استیک ۲/۲ متر
۳- استیک ۲/۷ متر
٤- استیک ۳/۲ متر

طول استیک	متر	۱/۷	۲/۲	۲/۷	۳/۲
حداکثر عمق حفاری	متر	٤/۷	۵/۲	۵/۷	۶/۲
حداکثر دسترسی حفاری	متر	۷/۸	۸/۲	۸/۷	۹/۲
حداکثر ارتفاع بارگیری	متر	۵/۹	۶/۱	۶/٤	۶/۷
حداکثر ارتفاع تا انتهای دندانه ها (ناخن)	متر	۸/۳	۸/۵	۸/۸	۹/۱
حداکثر نیروی حفاری	کیلو نیوتن	۱۰۰/۶	۷۹/۶	۶۸/۸	۶۰/۶
	تن	۱۰/۳	۸/۱	۷	۶/۲
حداکثر نیروی برش خاک	کیلو نیوتن	۸۹/۵	۸۹/۵	۸۹/۵	۸۹/۵
	تن	۹/۱	۹/۱	۹/۱	۹/۱

ماکزیمم نیروی برش با باکت ریپر: ۱۰۵ کیلونیوتن (۱۰/۷ تن)

وزن کاری :

وزن کاری شامل شاسی بالا ، شاسی پایین ،کفشک‌های‌دارای ۳ نوار برجسته وبوم گردن غازی با طول ٤/۸ متر ، طول استیک ۲/۲ متر و باعرض برش ۱۲۵۰ میلی متر و باکت ۱ متر مکعبی .

با زنجیرهای مختلف زیر	کیلوگرم	کیلوگرم / سانتیمتر مربع
با عرض ۵۰۰ میلیمتر، کفشکهای دارای ۳ نوار برجسته	۱۸۰۰۰ کیلوگرم	۰/٤۹
* با عرض ۶۰۰ میلیمتر ، کفشکهای دارای ۳ نوار برجسته	۱۸۳۰۰ کیلوگرم	۰/٤۲
با عرض ۷۵۰ میلیمتر ، کفشکهای دارای ۳ نوار برجسته	۱۸۶۷۰ کیلوگرم	۰/۳٤

* Standard

* استاندارد

www.cargeek.ir

www.CarGeek.ir

Buckets

Cutting width SAE	mm	390[1)]	550	550[2)]	650	850	1050	1250	1250
Capacity SAE (heaped)	m^3	0.25	0.28	0.30	0.35	0.50	0.65	0.85	1.00
Max. material weigth	t/m^3	1.8	1.8	1.8	1.8	1.8	1.8	1.8	1.8
Weights Standard bucket with Libherr teeth Z 10 C	kg	-	310	-	330	400	470	520	540
Ripper bucket with Liebherr- teeth Z 13 P	kg	-	-	560	-	-	-	-	-
Bucket with ejector and Bofors- teeth	kg	360	-	-	-	-	-	-	-
For machine stability per ISO 10567 the max. stick length is:									
With 600 mm triple grouser pads	m	3.20	3.20	3.20	3.20	3.20	2.70	2.20	2.20

1) Bucket with ejector

2) Ripper bucket

باکتها

عرض برش (طبق استاندارد SAE)	میلیمتر	۳۹۰*	۵۵۰	۵۵۰**	۶۵۰	۸۵۰	۱۰۵۰	۱۲۵۰	۱۲۵۰
ظرفیت سر پر (طبق استاندارد SAE)	متر مکعب	۰/۲۵	۰/۲۸	۰/۳	۰/۳۵	۰/۵	۰/۶۵	۰/۸۵	۱
ماکزیمم وزن مواد	تن بر متر مکعب	۱/۸	۱/۸	۱/۸	۱/۸	۱/۸	۱/۸	۱/۸	۱/۸
وزنهای باکت استاندارد با دندانه های Z۱۰C	کیلوگرم	-	۳۱۰	-	۳۳۰	٤۰۰	٤۷۰	۵۲۰	۵٤۰
باکت ریپر با دندانه های لیبهر Z۱۳P	کیلوگرم	-	-	۵۶۰	-	-	-	-	-
باکت با بیرون انداز و دندانه های بوفور	کیلوگرم	۳۶۰	-	-	-	-	-	-	-
برای تعادل ماشین مطابق با ایزو ۱۰۵۶۷ ماکزیمم طول استیک برابر است با :									
با ۶۰۰ میلی متر کفشکهای دارای ۳ نوار برجسته		۳/۲	۳/۲	۳/۲	۳/۲	۳/۲	۲/۷	۲/۲	۲/۲

* باکت با بیرون انداز

** با باکت ریپر

www.cargeek.ir

www.CarGeek.ir

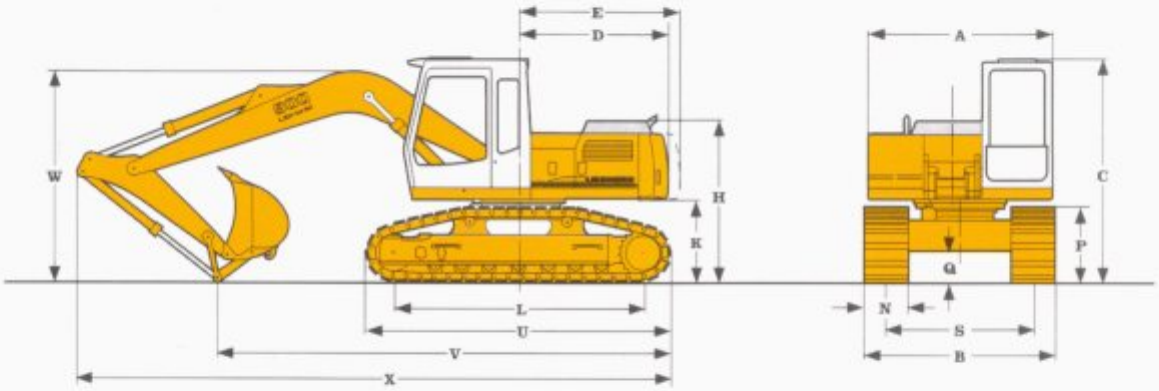

			mm
A			2500
C			3060
D			2035
E			2190
H			2225
K			1155
L			3370
P			1040
Q			470
S			2000
U			4170
N	500	600	750
B	2500	2600	2750

E = tail radius

	stick Length m طول استیک	With gooseneck boom mm با بوم کله غازی (میلی‌متر)
V	1.70	6100
	2.20	5250
	2.70	4900
	3.20	4650
W	1.70	3000
	2.20	2900
	2.70	3050
	3.20	3250
X	1.70	8150
	2.20	8000
	2.70	8050
	3.20	8000

Heavy Equipment Production CO. (HEPCO)

Export Dept.;
10, Somayeh Ave.,
P.O.Box : 15875 - 1814, Tehran, Iran
Tel. : (021) 8309360-7 , 8303830
Fax. : (021) 8830189
E-mail: export@hepcoir.com

اداره فروش و بازاریابی :
ایران ، تهران ، خیابان سمیه ، پلاک ۱۰
صندوق پستی : ۱۸۱٤ - ۱۵۸۷۵
تلفن : ۸۳۰۳۸۳۱ ، ۷- ۸۳۰۹۳۶۰
فکس : ۸۳۰۹۳۶۹
پست الکترونیکی : sales@hepcoir.com

www.hepcoir.com

Specifications are subject to change without notice.

مشخصات ممکن است بدون اطلاع قبلی تغییر کند.

www.cargeek.ir

www.CarGeek.ir

WHEEL LOADER

WA470-3

لودر چرخ لاستیکی

Model show may include optional equipment.

مدل نشان داده شده ممکن است شامل تجهیزات سفارشی باشد.

Engine Power :	260 HP	۲۶۰ اسب بخار	توان موتور :
Bucket Capacity :	3.9 m^3	۳/۹ متر مکعب	حجم باکت :
Operating Weigth:	22.7 t	۲۲/۷ تن	وزن کاری :

HEPCO

www.cargeek.ir

ENGINE

Komatsu S6D125

Water-cooled, 4 - Cycle, 6 Cylinder in line Turbo-Charged and Direct injection.

Piston displacement : 11.04 lit

Bore × stroke : 125 × 150 mm

Flywheel horse power : 194 kw (260 HP) @ 2200 RPM

Governor : Mechanical, all - speed control

Lubrication system :

Lubrication method : Gear pump, force lubrication

Filter : Full - flow type

Air cleaner : Dry type with double elements and dust evacuator, plus dust indicator.

مـوتـور

کوماتسو اس ۶ دی ۱۲۵

آب خنک ، ٤ زمانه دیزل ،۶ سیلندر خطی ، دارای توربو شارژ با تزریق مستقیم سوخت.

حجم جابجایی : ۱۱/۰٤ لیتر

قطر پیستون × طول کورس : ۱۲۵×۱۵۰ میلی متر

توان خروجی روی فلایویل : ۱۹٤ کیلووات (۲۶۰ اسب بخار) در دور ۲۲۰۰

گاورنر: مکانیکی با قابلیت کنترل بر همه سرعتها

سیستم روانکاری :

متد روانکاری : توسط پمپ دنده ای ، با روانکاری فشاری

فیلتر: فیلتراسیون تمام جریان.

فیلتراسیون هوا: نوع خشک با دو المنت و تخلیه کننده گرد و غبار ، دارای نشانگر گرد و غبار.

TRANSMISSION

Torque Converter

Type : 3-element, Single - stage, single-phase.

Type : Full - powershift, Countershaft type.

Travel Speed : km/h

With 23.5-25 tires.

	1st	2nd	3rd	4th
Forward	6.2	11.2	19.8	31.5
Reverse	6.4	11.7	20.7	32.7
With 26.5-25 tires				
Forward	6.6	12.3	21.8	34.0
Reverse	6.8	12.8	22.7	36.0

گیربکس

تورک کنورتور

نوع : ۳ المنتی ، یک مرحله ای ، تک فاز .

نوع : تمام پاورشیفت ، کانترشفت .

سرعت حرکت : (کیلومتر بر ساعت)

با لاستیک ۲۵-۲۳/۵ .

	دنده ۱	دنده ۲	دنده ۳	دنده ٤
جلو	۶/۲	۱۱/۲	۱۹/۸	۳۱/۵
عقب	۶/٤	۱۱/۷	۲۰/۷	۳۲/۷
با لاستیک ۲۵-۲۶/۵				
جلو	۶/۶	۱۲/۳	۲۱/۸	۳٤
عقب	۶/۸	۱۲/۸	۲۲/۷	۳۶

AXLES & FINAL DRIVES

Drive system : Four-wheel drive

Front : Fixed, Full-floating

Rear : Center-pin-support, full-floating 26° total oscillation

Reduction gear : spiral bevel gear

Differential gear : torque, proportioning type

Final reduction gear : planetary gear, single reduction

اکسل ها و فاینال درایوها

سیستم حرکت : چهار چرخ متحرک

جلو : ثابت ، تمام شناور

عقب : با پین مرکزی ، تمام شناور و نوسان کلی ۲۶ درجه

دنده کاهنده : چرخ دنده مخروطی مارپیچ

دیفرانسیل : متناسب با گشتاور

دنده نهایی کاهنده : نوع سیاره ای با یک مرحله کاهش

BRAKES

Service brakes : Hydraulically actuated, wet disc brakes actuate on four wheels.

Parking brake : wet disc brake

Emergency brake : parking brakes is commonly used.

تـرمـزها

ترمز حرکت : هیدرولیکی ، نوع چند دیسکی تر ، عملکرد بر روی چهار چرخ.

ترمز پارکینگ : ترمز دیسکی تر

ترمز اضطراری: از ترمزهای پارکینگ جهت ترمز اضطراری نیز استفاده میشود.

STEERING

Type : Articulated type, full hydraulic power steering with orbit - roll system

Steering angle : 40° each direction minimum turning radius at the center of outside tire : 5.82 m

فـرمـان

نوع : کمرشکن ، فرمان تمام هیدرولیکی سیستم گردش در مدار

زاویه گردش فرمان : ٤۰ درجه به هر طرف

حداقل شعاع گردش در قسمت خارجی مرکز لاستیک : ۵/۸۲ متر

www.CarGeek.ir

HYDRAULIC SYSTEM — سیستم هیدرولیک

Steering system		سیستم فرمان
Hydraulic pump : Gear pump		پمپ هیدرولیک : نوع دنده ای
Capacity :	168 lit/min at rated RPM	دبی پمپ : ۱۶۸ لیتر بر دقیقه در دور تنظیمی
Relief valve setting :	210 bar	در فشار تنظیمی : ۲۱۰ بار
Hydraulic cylinders		
Type : Double-acting, piston type		نوع : عملکرد دو طرفه نوع پیستونی
No. of cylinders :	2	تعداد جک ها : ۲
Bore × stroke :	100 × 440 mm	قطر پیستون × طول کورس : ۱۰۰×۴۴۰ میلی لیتر
Loader control :		**کنترل لودر :**
Hydraulic pump : Gear pump		پمپ هیدرولیکی : نوع دنده ای
Capacity :	302 + 122 lit/min	دبی پمپ : ۱۲۲+۳۰۲ لیتر بر دقیقه
Relief valve setting :	210 bar	در فشار تنظیمی : ۲۱۰ بار
Hydraulic cylinders :		**جک های هیدرولیکی :**
Type : Double - acting, piston type		نوع : عملکرد دو طرفه نوع پیستونی
No. of cylinders - bore × stroke		تعداد جک ها - قطر پیستون × طول کورس
Boom cylinder :	2 - 180 × 764 mm	جک های بوم : ۲ عدد ۷۶۴ × ۱۸۰ میلی لیتر
Bucket cylinder :	1 - 200 × 550 mm	جک باکت : ۱ عدد ۵۵۰ × ۲۰۰ میلی لیتر
Control valve :	2-spool type	شیر کنترل : ۲ اسپولی
Control Positions Boom		موقعیتهای کنترل بوم
Raise, hold, lower and float		بالا آمدن ، نگه داشتن ، پایین آوردن و حالت شناور
Bucket : Tilt - back, hold and dump		باکت : پرکردن ، نگه داشتن و تخلیه
Hydraulic cycle time (rated load in bucket)		سیکل زمان کاری (متناسب با هر یک از حالات زیر)
Raise :	6.2 sec	بالا آمدن : ۶/۲ ثانیه
Dump :	1.4 sec	تخلیه : ۱/۴ ثانیه
Lower (Empty) :	3.7 sec	پایین آوردن با باکت خالی : ۳/۷ ثانیه

PERFORMANCE — عملکرد

Tires	Operating weight (kg)	Static tipping load (kg)		
		Straight	35° turn	40° full turn
23.5 - 25 - 20 PR (L-2)	21535	16440	14765	14270
23.5 - 25 - 20 PR (L-3)	21845	16675	14970	14470
26.5 - 25 - 16 PR (L-3)	22150	16905	15180	14670
26.5 - 25 - 20 PR (L-4)	22575	17225	15470	14950

Weight Changes		تغییرات وزن
Remove Rops cap:	- 670 kg	بدون کابین (راپس) : ۶۷۰- کیلوگرم
Install additional counterweight :	+ 400 kg	با نصب وزنه اضافی : ۴۰۰+ کیلوگرم

لاستیکها	وزن کاری (کیلوگرم)	بارکله کردن استاتیکی (کیلوگرم)		
		در حالت مستقیم	در حالت کمرشکن	کمرشکن ۴۰ درجه
۲۵-۲۳/۵ (۲۰لایه) ال ۲	۲۱۵۳۵	۱۶۴۴۰	۱۴۷۶۵	۱۴۲۷۰
۲۵-۲۳/۵ (۲۰لایه) ال ۳	۲۱۸۴۵	۱۶۶۷۵	۱۴۹۷۰	۱۴۴۷۰
۲۵-۲۶/۵ (۱۶لایه) ال ۳	۲۲۱۵۰	۱۶۹۰۵	۱۵۱۸۰	۱۴۶۷۰
۲۵-۲۶/۵ (۲۰لایه) ال ۴	۲۲۵۷۵	۱۷۲۲۵	۱۵۴۷۰	۱۴۹۵۰

www.cargeek.ir

www.CarGeek.ir

GENERAL - PURPOSE BUCKET WITH TEETH

Capacity heaped :	3.9 m^3
Struck :	3.4 m^3
Bucket width :	3190 mm
Bucket weight :	2015 kg
Breakout force :	21100 kg

باکت همه کاره با ناخن

حجم در حالت سر پر :	۳/۹ متر مکعب
حجم در حالت سر خالی :	۳/٤ متر مکعب
عرض باکت :	۳۱۹۰ میلی لیتر
وزن باکت :	۲۰۱۵ کیلوگرم
نیروی برش :	۲۱۱۰۰ کیلوگرم

REFILL CAPACITIES

Cooling system :	68 lit
Fuel tank :	400 lit
Engine :	68 lit
Hydraulic system :	155 lit
Axle (each front and rear) :	65 lit
Torque converter and transmission :	40 lit

ظرفیت مخازن

سیستم خنک کننده :	۶۸ لیتر
تانک سوخت :	٤۰۰ لیتر
موتور :	۶۸ لیتر
سیستم هیدرولیک :	۱۵۵ لیتر
اکسل (عقب و جلو هر کدام) :	۶۵ لیتر
تورک کنورتور و گیربکس :	٤۰ لیتر

www.cargeek.ir

TIRES

Ideal tires depending on job requirements
23.5 - 25 - 20 PR (L-2)
23.5 - 25 - 20 PR (L-3)
26.5 - 25 - 16 PR (L-3)
26.5 - 25 - 20 PR (L-3)
26.5 - 25 - 20 PR (L-4)

لاستیکها

لاستیک ایده‌آل بسته به نوع و شرایط کاری
۲۵-۲۳/۵ ۲۰ لایه (ال - ۲)
۲۵-۲۳/۵ ۲۰ لایه (ال - ۳)
۲۵-۲۶/۵ ۱۶ لایه (ال - ۳)
۲۵-۲۶/۵ ۲۰ لایه (ال - ۳)
۲۵-۲۶/۵ ۲۰ لایه (ال - ٤)

www.cargeek.ir

www.CarGeek.ir

DIMENSIONS

اندازه ها

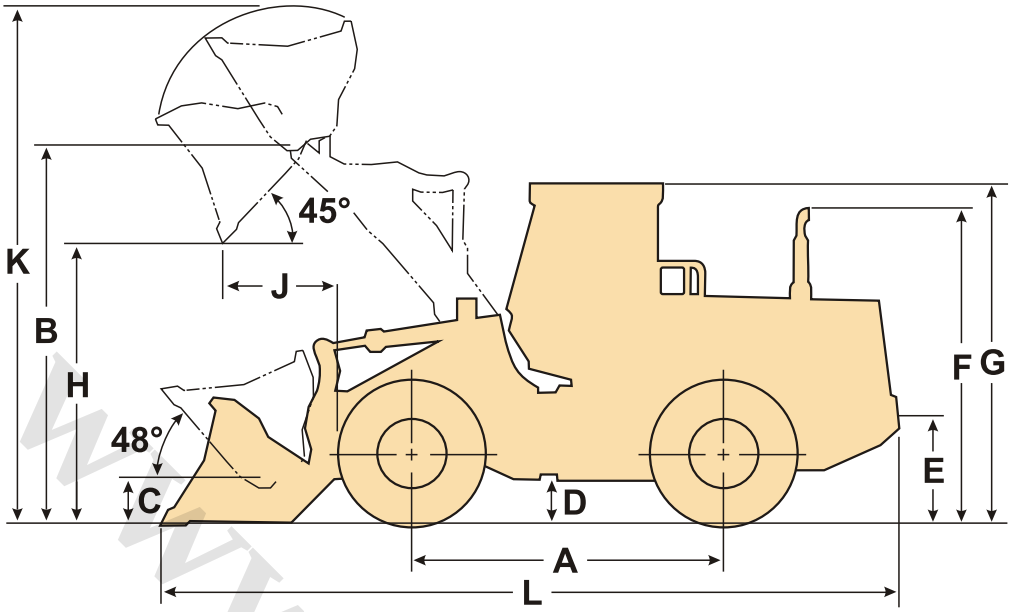

	23.5-25	26.5-25
A	3400 mm	3400 mm
B	4295 mm	4230 mm
C	590 mm	570 mm
D	460 mm	525 mm
E	1175 mm	1240 mm
F	3385 mm	3450 mm
G	3395 mm	3460 mm
H	2995 mm	3060 mm
J	1355 mm	1295 mm
K	5895 mm	5960 mm
L	8845 mm	8795 mm
Width over tires	2920 mm	3010 mm

Heavy Equipment Production CO. (HEPCO)

Export Dept. :
10, Somayeh Ave.
P.O.Box : 15875 - 1814, Tehran - Iran
Tel. : (+9821) 8309360-7 , 8303830
Fax : (+9821) 8830189
E-mail : export@hepcoir.com

اداره فروش و بازاریابی :
ایران ، تهران ، خیابان سمیه ، پلاک ۱۰
صندوق پستی : ۱۸۱٤ - ۱۵۸۷۵
تلفن : ۷-۸۳۰۹۳۶۰ ، ۸۳۰۳۸۳۱ ، ۸۳۰۶۰۷۹
فکس : ۸۳۰۹۳۶۹
پست الکترونیکی : sales@hepcoir.com

www.hepcoir.com

Specifications are subject to change without notice.

مشخصات ممکن است بدون اطلاع قبلی تغییر کند.

EXIR PRINT +9821 7554012
TDWA470-3 (08.04)ID
www.cargeek.ir